Bedienungsanleitung / Montageanleitung

MODELL Grillfürst G310

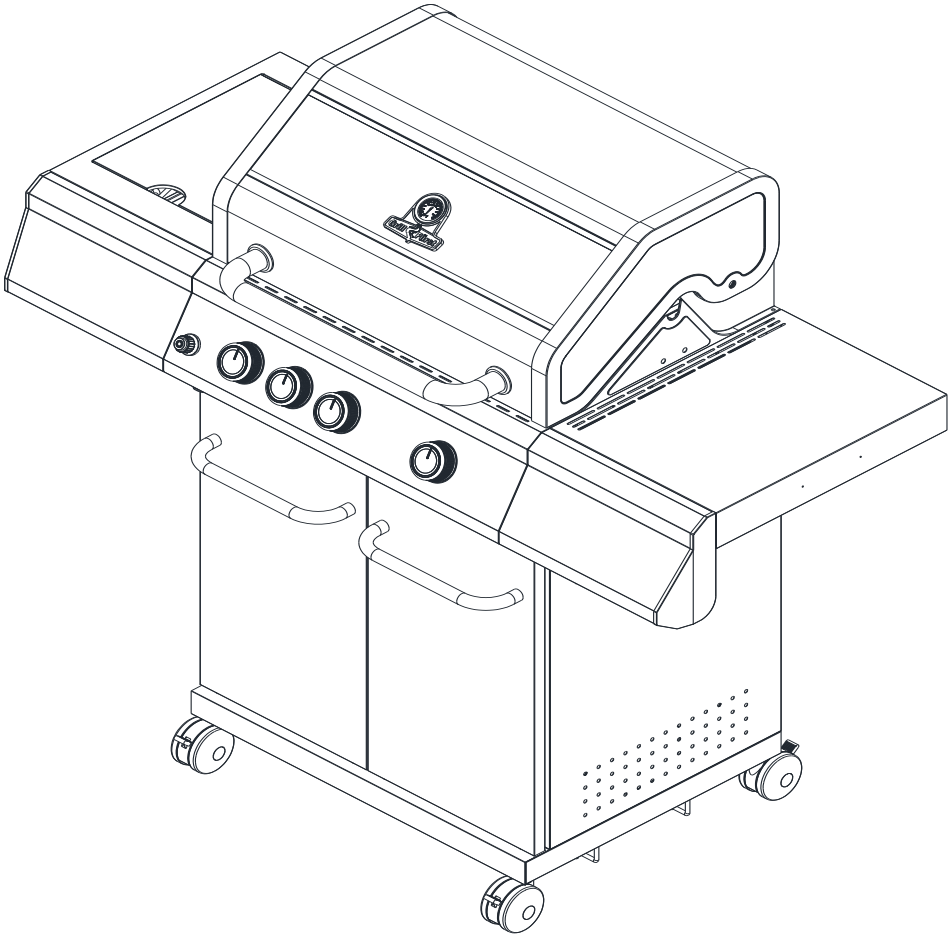

Bitte bewahren Sie diese Anleitung sorgfältig für späteren Bedarf auf!

Dieser Gasgrill ist ausschließlich für den Außenbereich bestimmt!

WICHTIG: LESEN SIE VOR DER BENUTZUNG DES GERÄTS ALLE ANWEISUNGEN UND HINWEISE DIESER BEDIENUNGSANLEIUNG VOLLSTÄNDIG DURCH: BEFOLGEN SIE ALLE SCHRITTE. HALTEN SIE KINDER BITTE FERN.

Warnungen:

Benutzung nur in Außenbereichen.
Lesen Sie die Anweisungen, bevor Sie das Gerät benutzen.
Zugängliche Bauteile können sehr heiß warden. Halten Sie kleine Kinder fern.
Bewegen Sie das Gerät während des Gebrauchs nicht.
Drehen Sie nach Gebrauch die Gaszufuhr an der Gasflasche ab.
Modifizierungen/Änderungen am Gerät können gefährlich sein.
Vom Hersteller oder seinem Händler versiegelte Teile dürfen vom Benutzer nicht verändert werden.

Bitte beachten:

Einige Teile dieses Geräts werden sehr heiß. Achten Sie besonders auf Kinder und ältere Personen und halten diese vom Gerät fern.

Sicherheitshinweise:

Lagern oder verwenden Sie kein Benzin oder mentholisierte Kraftstoffe oder andere entzündliche Dämpfe und Flüssigkeiten in der Nähe dieses oder eines anderen Geräts.
Zünden Sie niemals einen Gasgrill mit Benzin oder vergleichbaren Flüssigkeiten an.
Der Benutzer sollte die vom Hersteller montierte Gaseinheit nicht verändern.

Zur Benutzung wird eine 5kg Gasflasche empfohlen. Diese reicht für eine Benutzungsdauer von ca. 4,5 Std. unter Volllast. Auch 8 und 11kg Flaschen sind für die Verwendung mit diesem Gerät geeignet.

1. Technische Daten

NINGBO AGSUN PRODUCTS,INC.			CE 0359-19		
Product name	Outdoor gas Grill				
Model Number	K113S4BGI2				
Product Identification Number	0359CP1429				
Gas Category	$I_{3+(28-30/37)}$ ☐		$I_{3B/P(30)}$ ☐	$I_{3B/P(37)}$ ☐	$I_{3B/P(50)}$ ☐
Gas and Supply Pressure	Butane(G30)	Propane(G31)	Butane	Butane	Butane
	28-30 mbar	37 mbar	29 mbar	37 mbar	50 mbar
Country of Destination	$I_{3+(28-30/37)}$: BE,CH,CY,CZ,ES,FR,GB,GR,IE,IT,LT,LU,LV,PT,SK,SI. $I_{3B/P(30)}$: CY,CZ,DK,EE,FI,FR,HU,LT,IT,NO,NL,SE,SI,SK,RO,HR,TR,BG,IS,LU,MT. $I_{3B/P(50)}$: AT,CH,CZ,DE,SK. $I_{3B/P(37)}$: PL				
Main Burner Injector Size	Ø 0.92 mm		Ø 0.92mm	0.86mm	Ø 0.81 mm
Side Burner （infrared） Injector Size	Ø 0.96 mm		Ø 0.96 mm	0.92mm	Ø 0.86mm
Total Nominal Heat Inputs (Hs)	Main 14.5kW(1054 g/h)；				
electric energy（V/DC）	4X1.5V-LED lamp；1X1.5V-Rear burner Ignition OR Side Burner （infrared）；				
Serial Number					
Use Outdoors Only.					
Read the instructions before using the appliance.					
Warning : Accessible parts may be very hot. Keep young children away.					
Made in China					

2. Explosionszeichnung

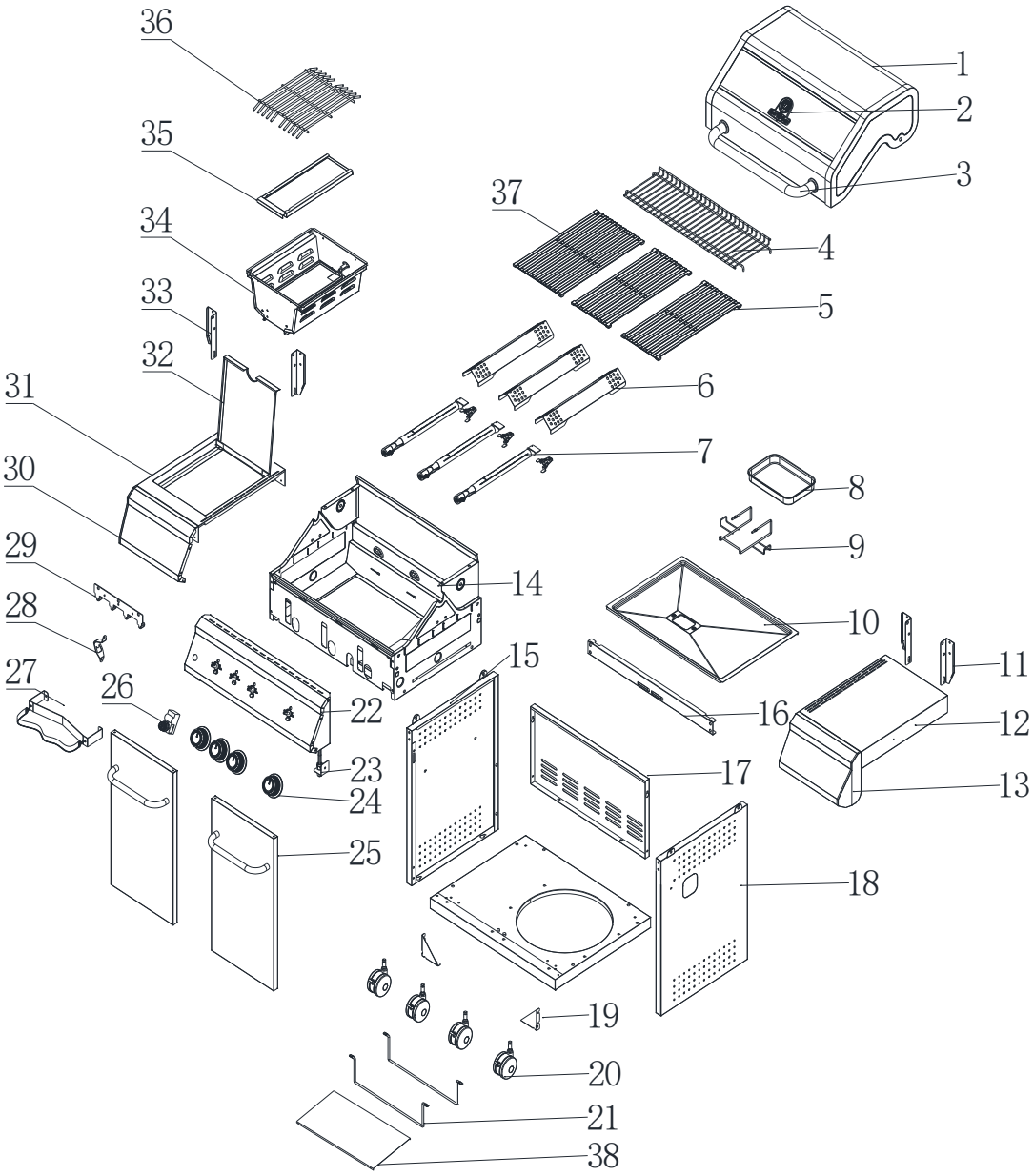

3. Teileliste

seq. NO.	appellation	qty	seq. NO.	appellation	qty
1	Deckel	1	2	Thermometer	1
3	Deckelgriff	1	4	Warmhalterost	1
5	Gusseisen Grillrost klein	2	6	Flammenschutzblech	3
7	Brenner	3	8	Fettauffangschale	1
9	Halter Fettauffangschale	1	10	Fettauffangwanne	1
11	Stabilisator Seitenablage re.	1	12	Seitenablage re.	1
13	Blende Seitenablage re.	1	14	Garraum	1
15	Seitenwand li.	1	16	Frontleiste	1
17	Rückwand	1	18	Seitenwand re.	1
19	Stabilisator, Unterwagen	2	20	Laufrolle	4
21	Gasflaschenhalterung	2	22	Bedienblende	1
23	Halterung Gasleitung	1	24	Drehregler	4
25	Tür	2	26	Zündung	1
27	Fixierung Gasflasche	1	28	Flaschenöffner	1
29	Hakenleiste	1	30	Blende Seitenbrenner li.	1
31	Seitenablage li, Seitenbrenner	1	32	Deckel Seitenbrenner	1
33	Stabilisator Seitenablage li.	1	34	Infrarot Seitenbrenner	1
35	Fettschale Seitenbrenner	1	36	Grillrost Seitenbrenner	1
37	Gusseisen Grillrost groß	1	38	Platte Gasflaschenhalterung	1

4. Befestigungsmaterial

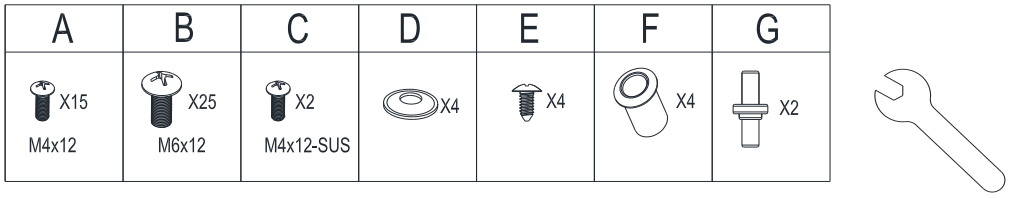

5. Montage

Stellen Sie sicher, dass Ihr Grill korrekt montiert ist. Eine detaillierte Montageanleitung finden Sie im Lieferumfang des Grills mit jeweils für das Modell spezifischen Montagehinweisen.

ACHTUNG: Obwohl wir alle Anstrengungen unternehmen, um sicherzustellen, dass die Montage so einfach wie möglich von satten geht, können wir bei den Stahl-Bauteilen nicht verhindern, dass diese teilweise scharfe Ecken und Kanten aufweisen. Daher empfehlen wir dringend das Tragen von Arbeitshandschuhen während der Montage und der ordnungsgemäße Umgang mit den Teilen.

STEP1

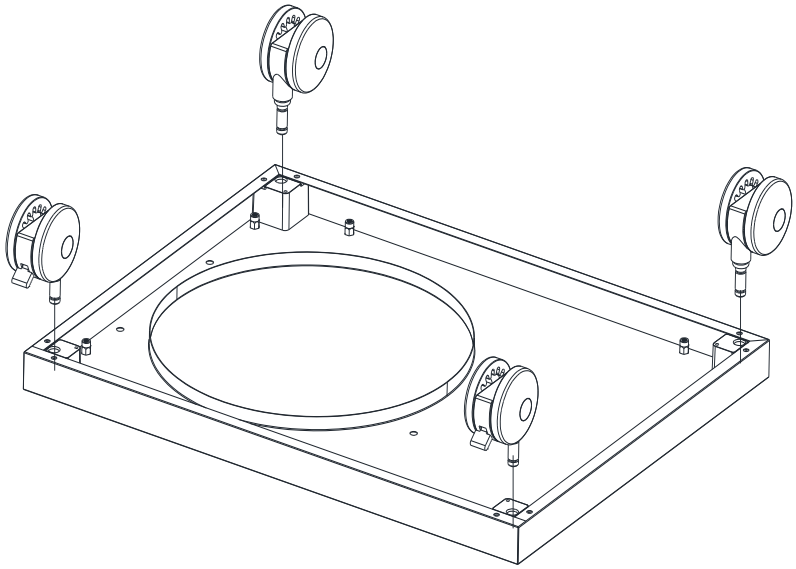

STEP2

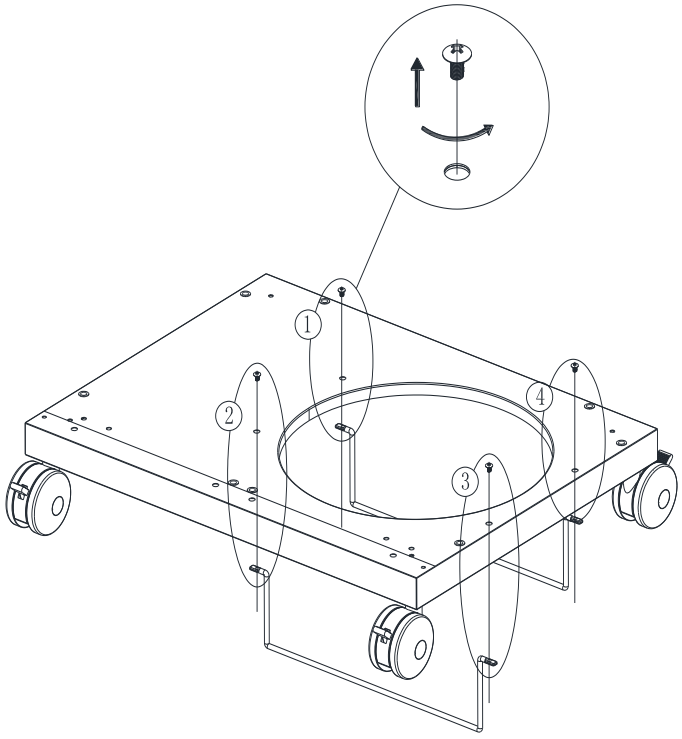

STEP3

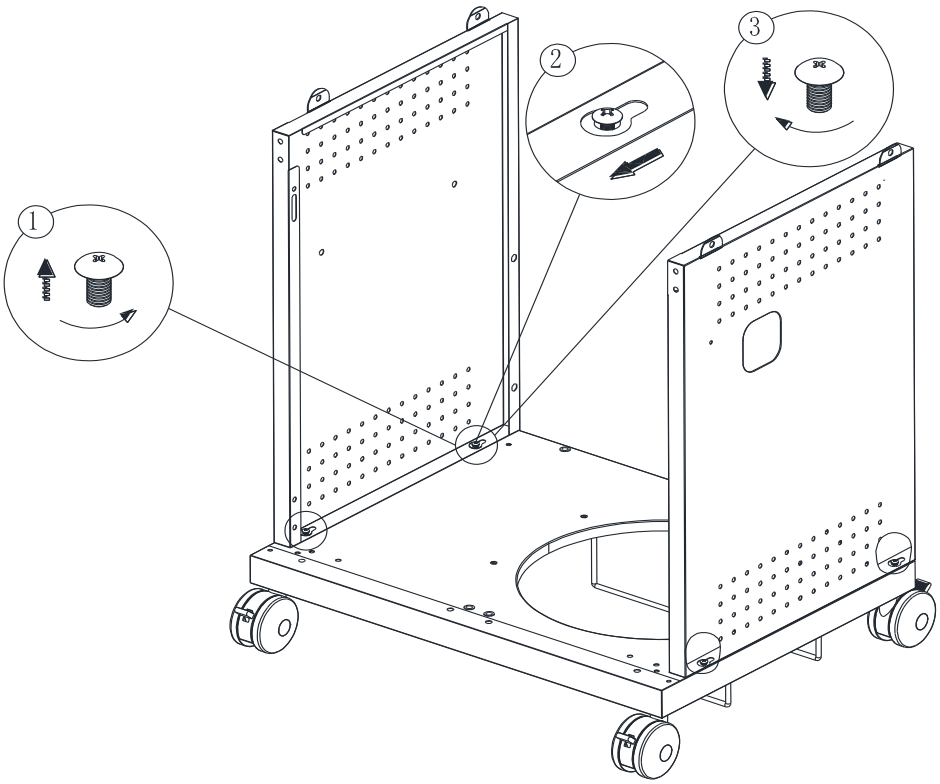

STEP4

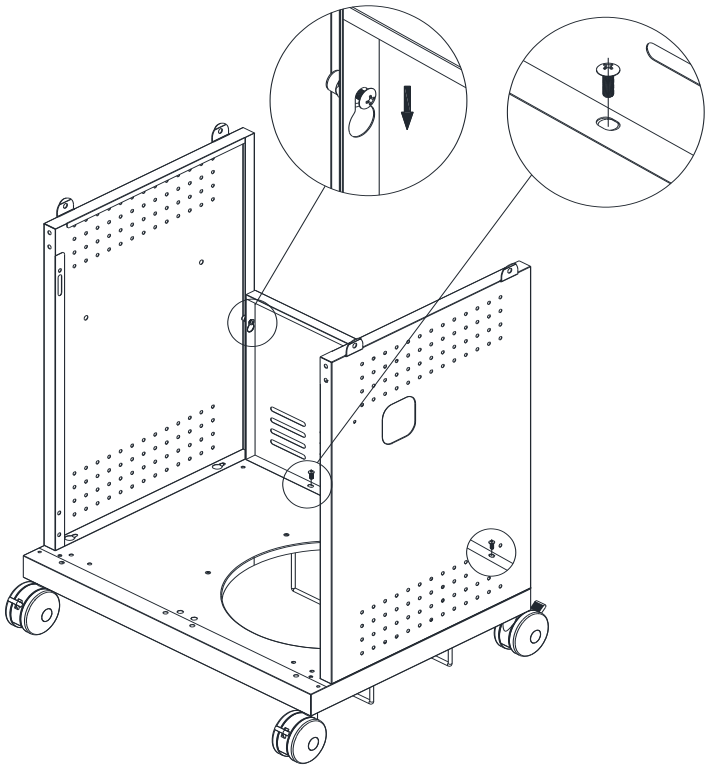

STEP5

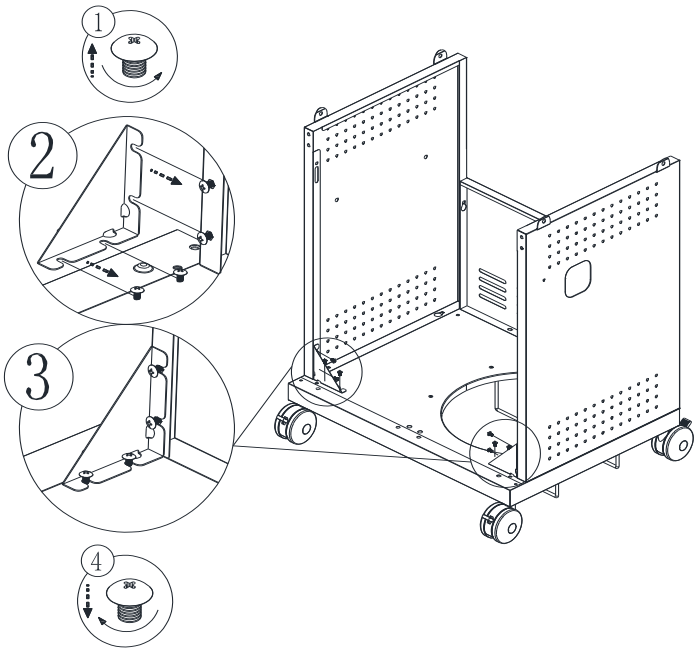

STEP6

AX4

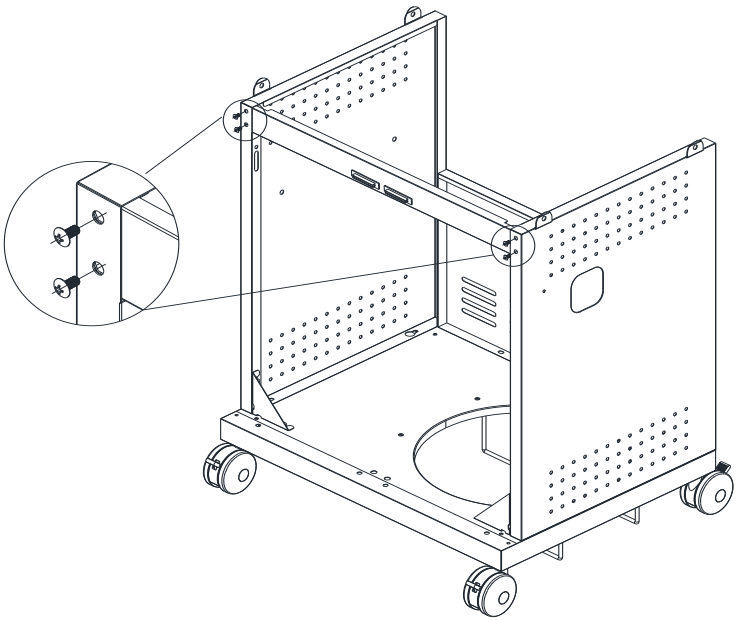

STEP7

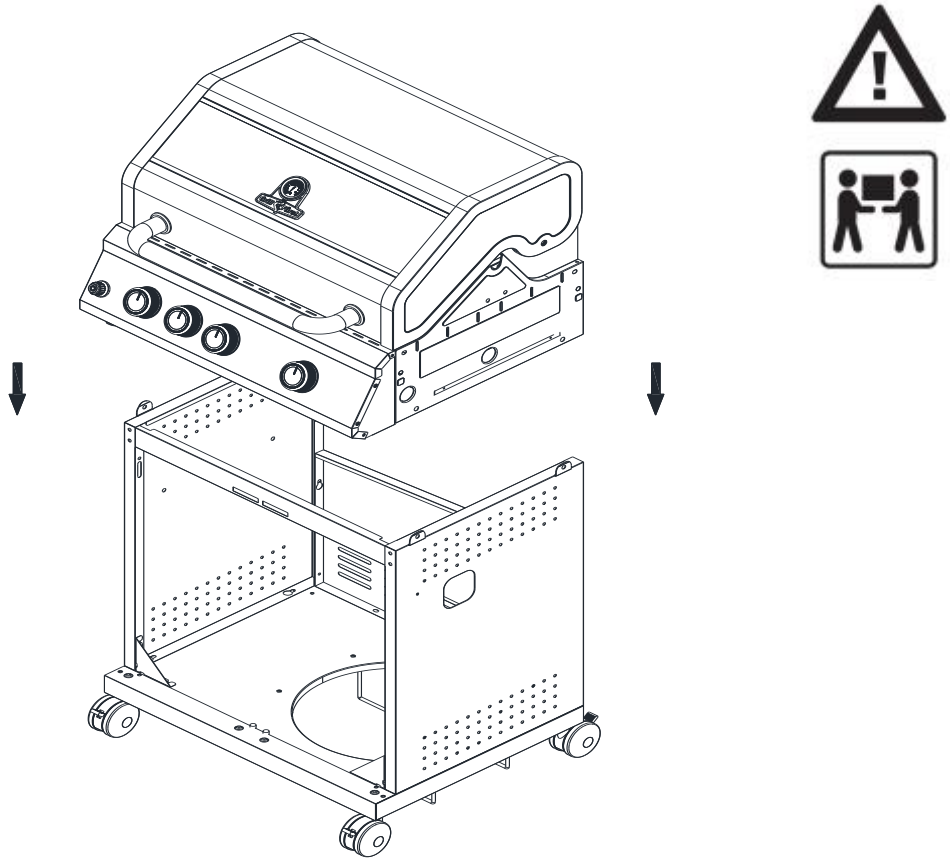

STEP8

B X4

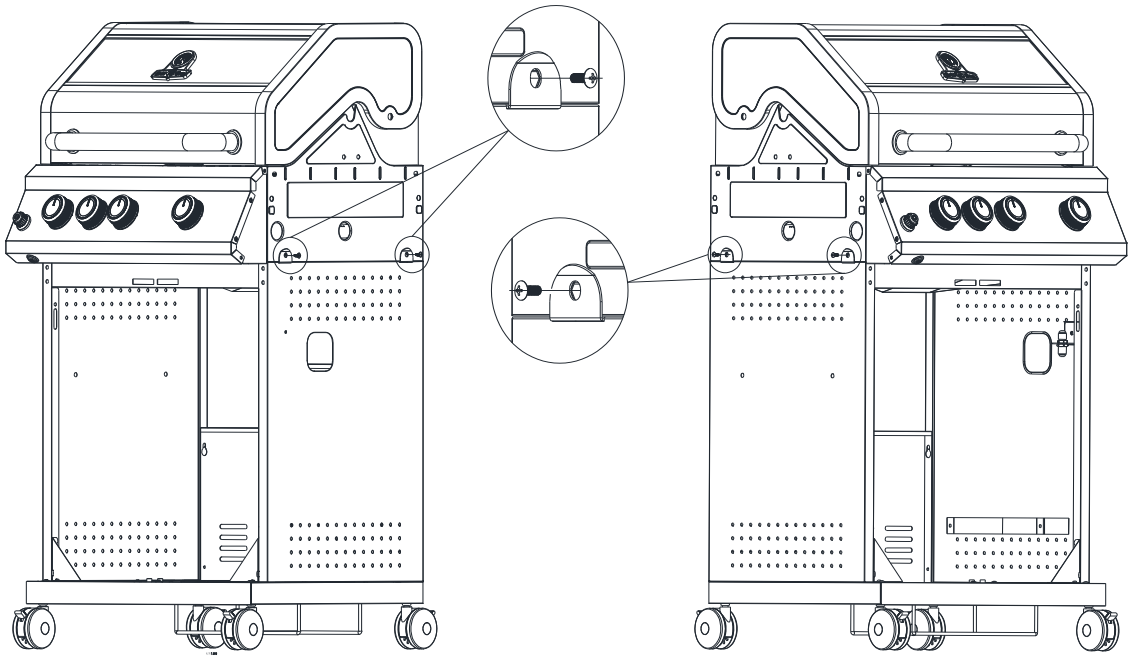

STEP9

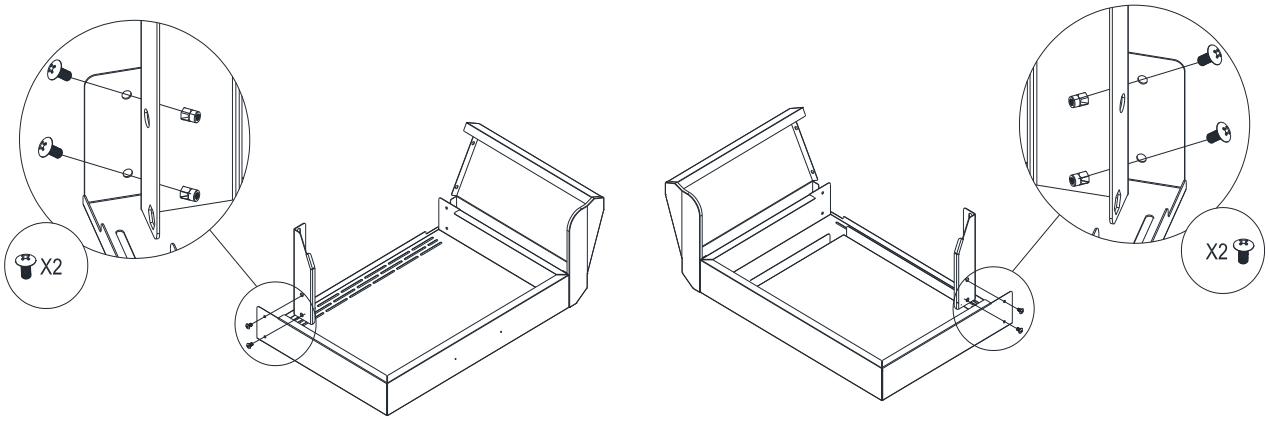

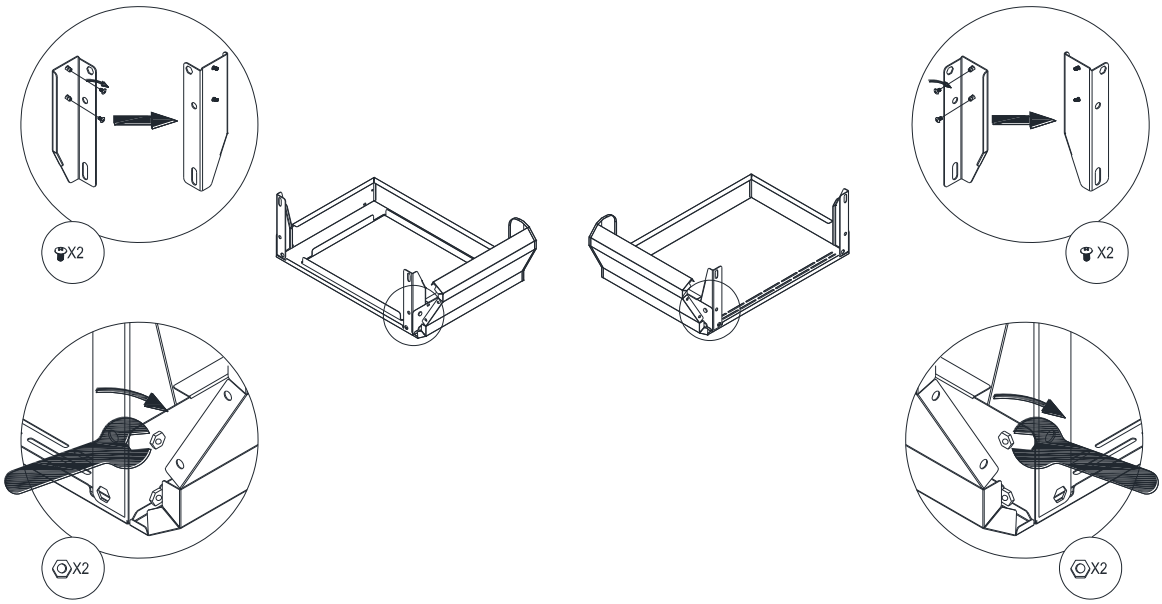

STEP10

B+DX2

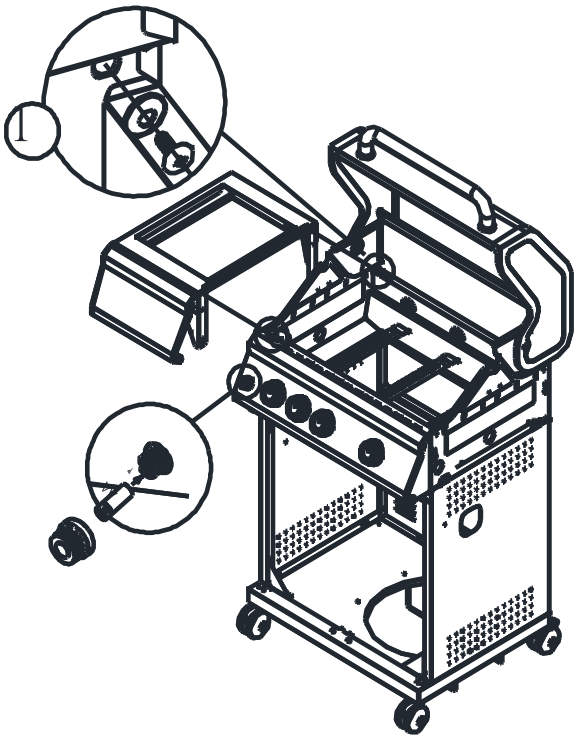

B X4

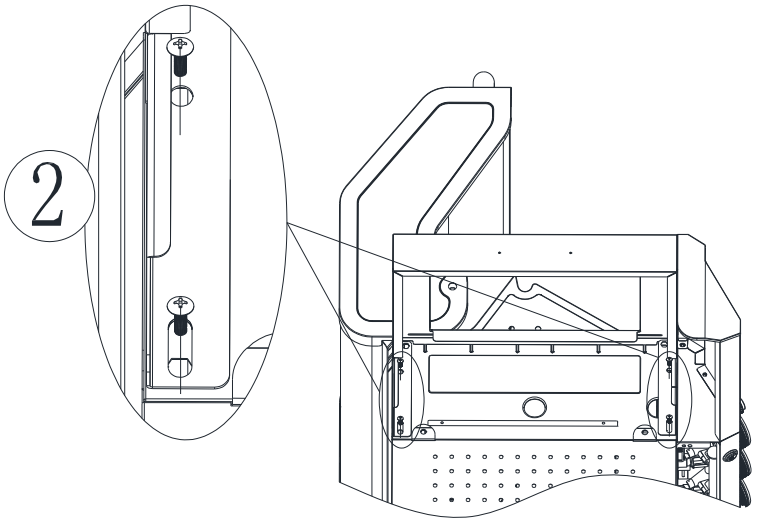

STEP11

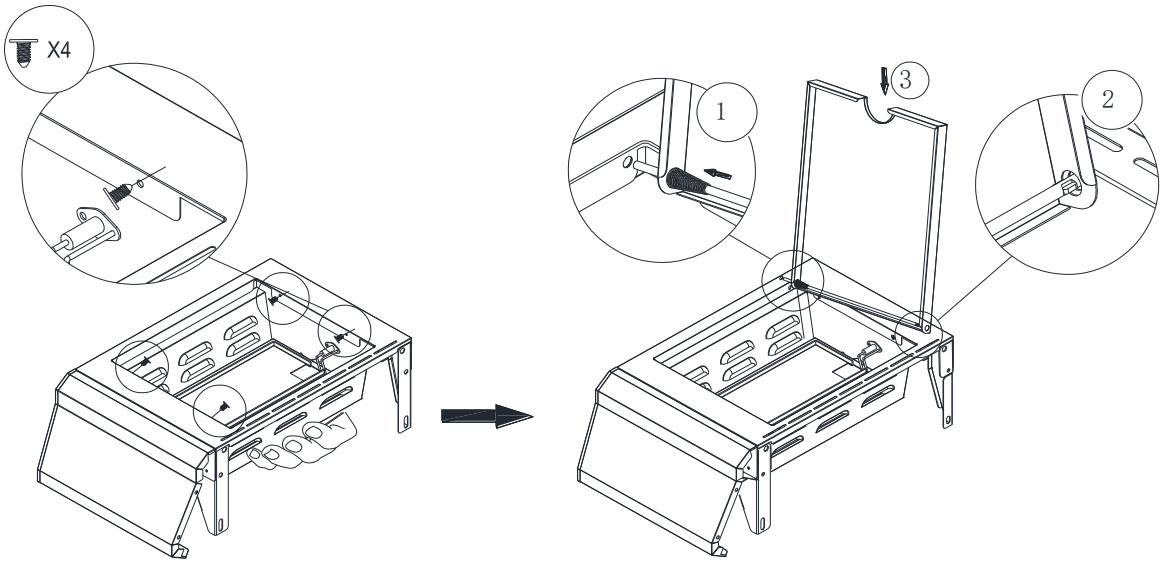

STEP12

AX2

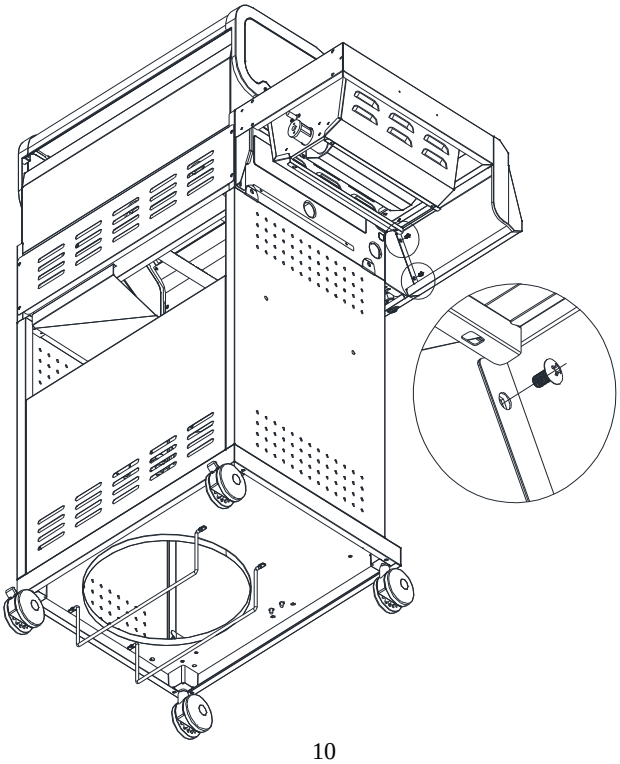

STEP13

B+DX2

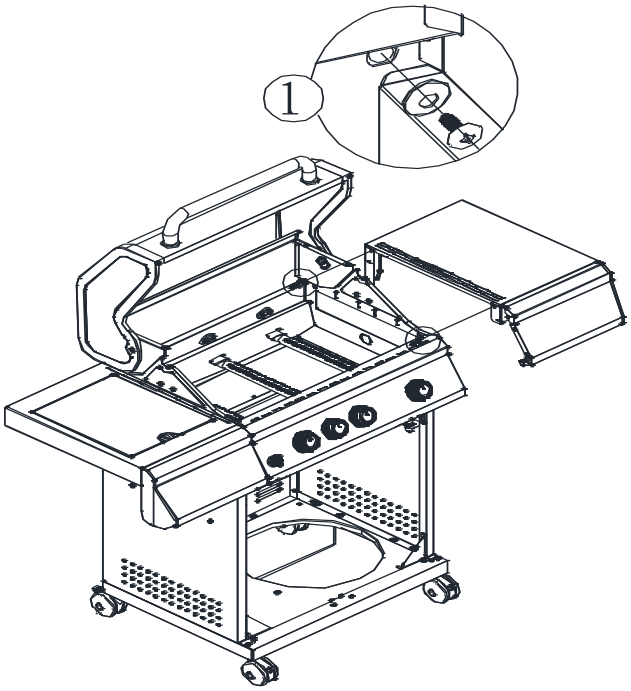

B X4

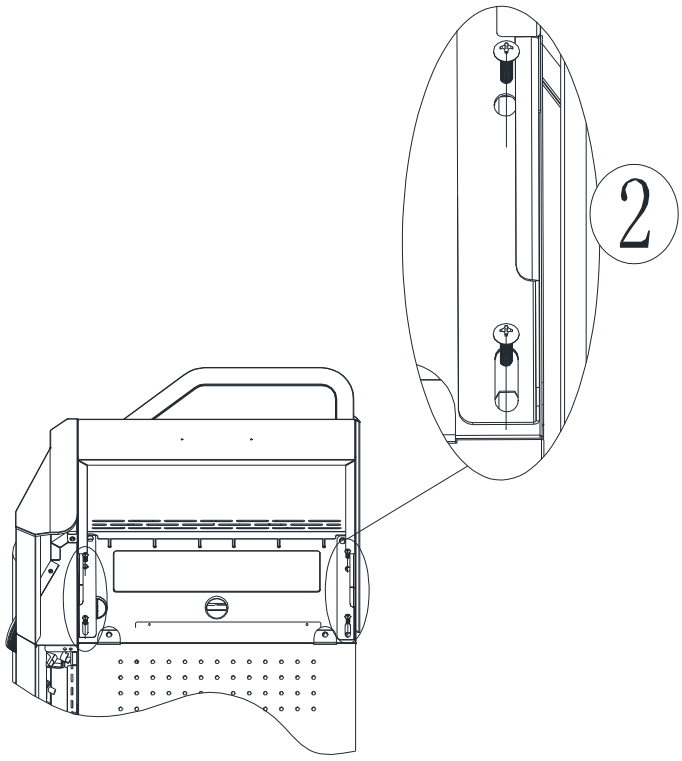

STEP14

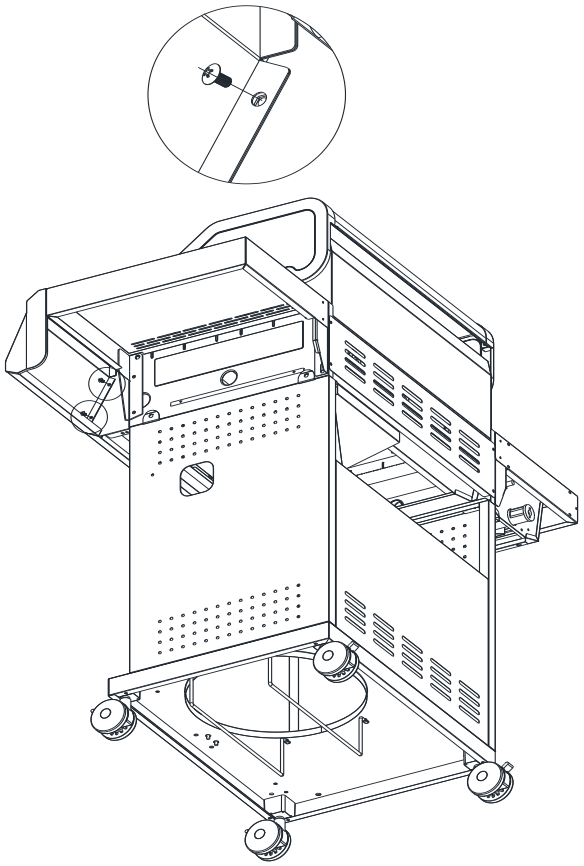

A X2

STEP15

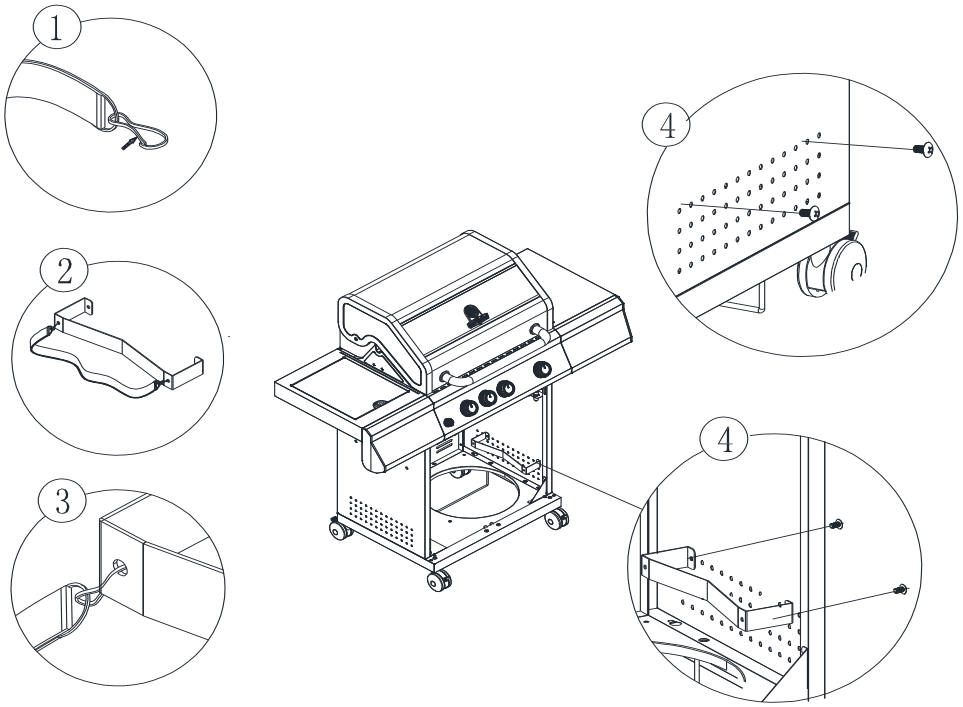

B X2

STEP16

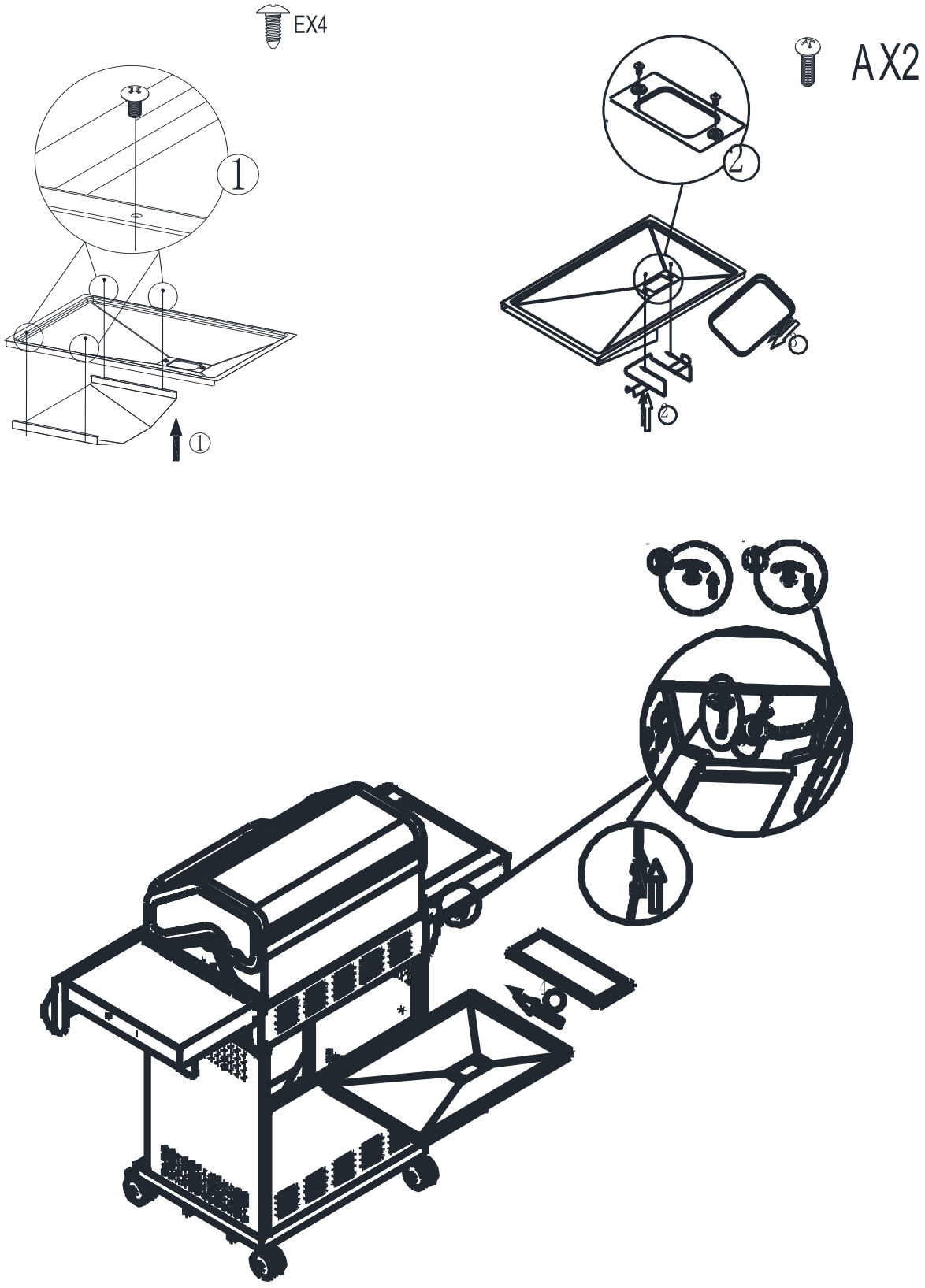

STEP17

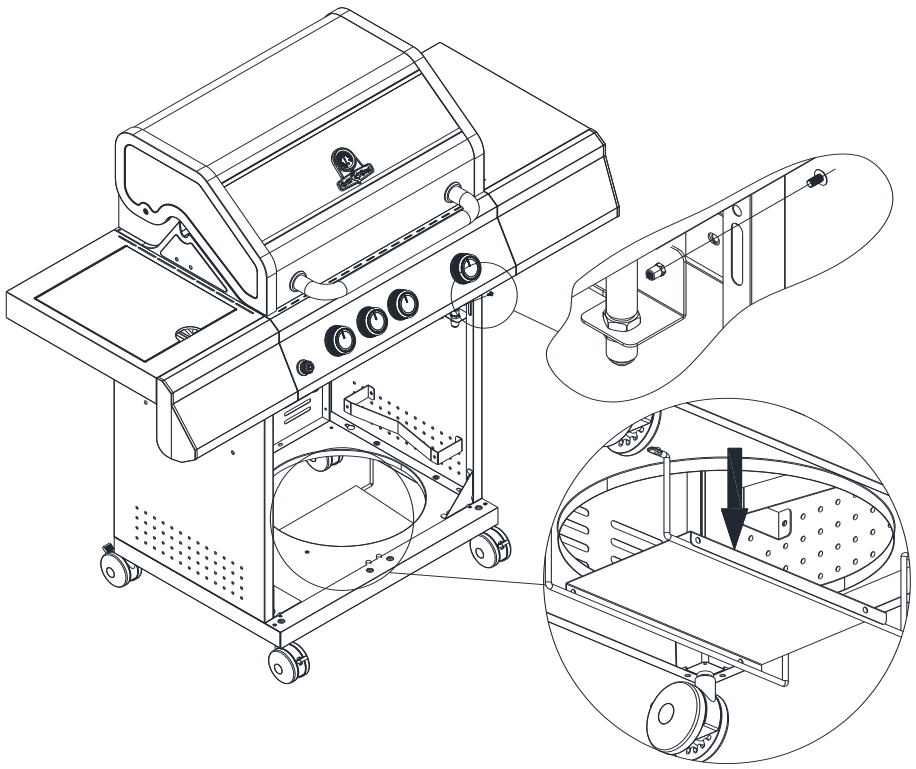

AX1

STEP18

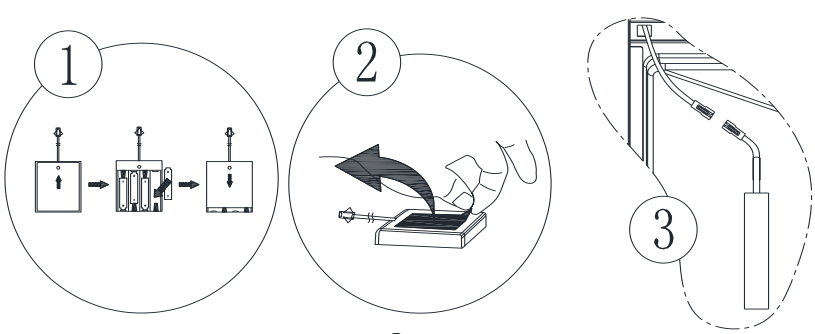

GX2

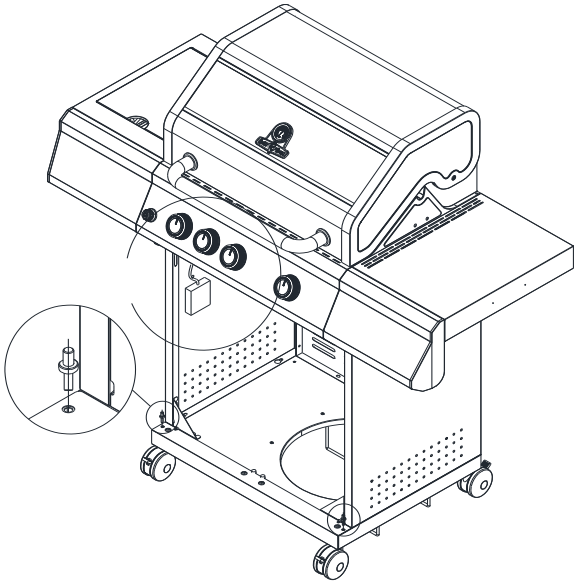

STEP19

A+F X4

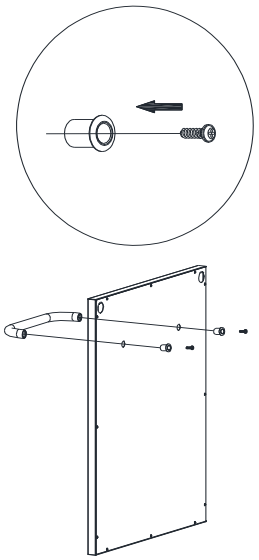

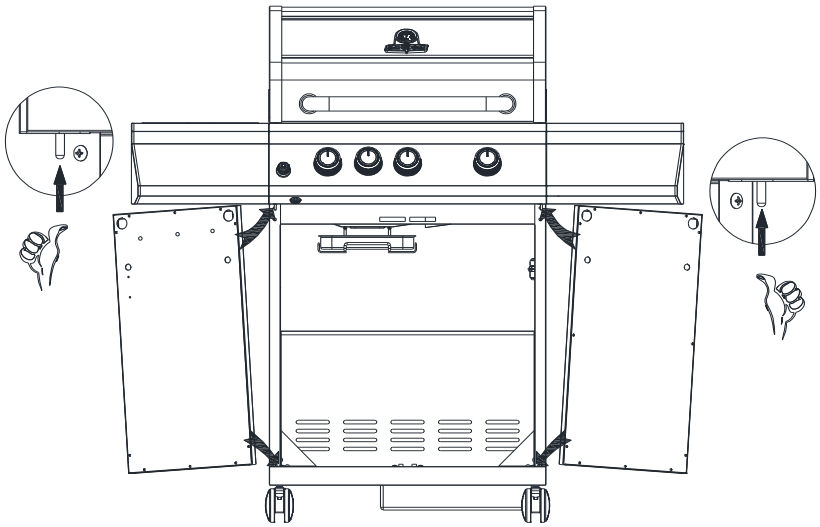

STEP20

B X3

C X2

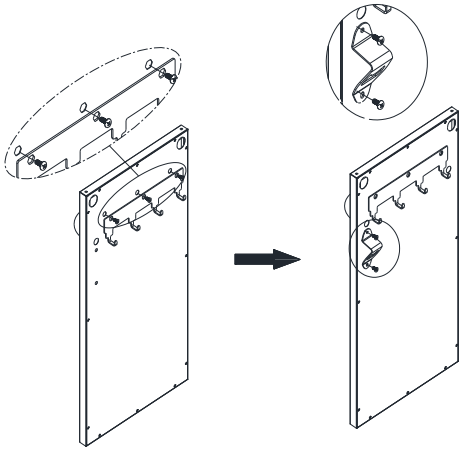

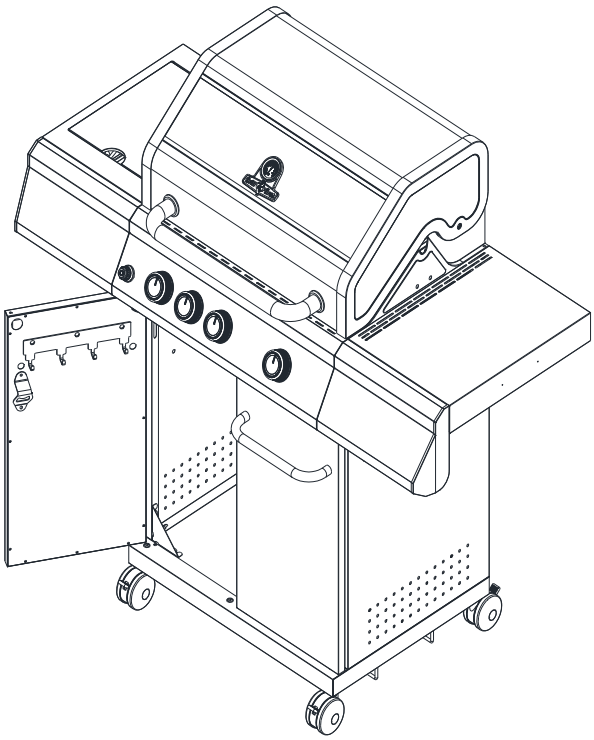

STEP21

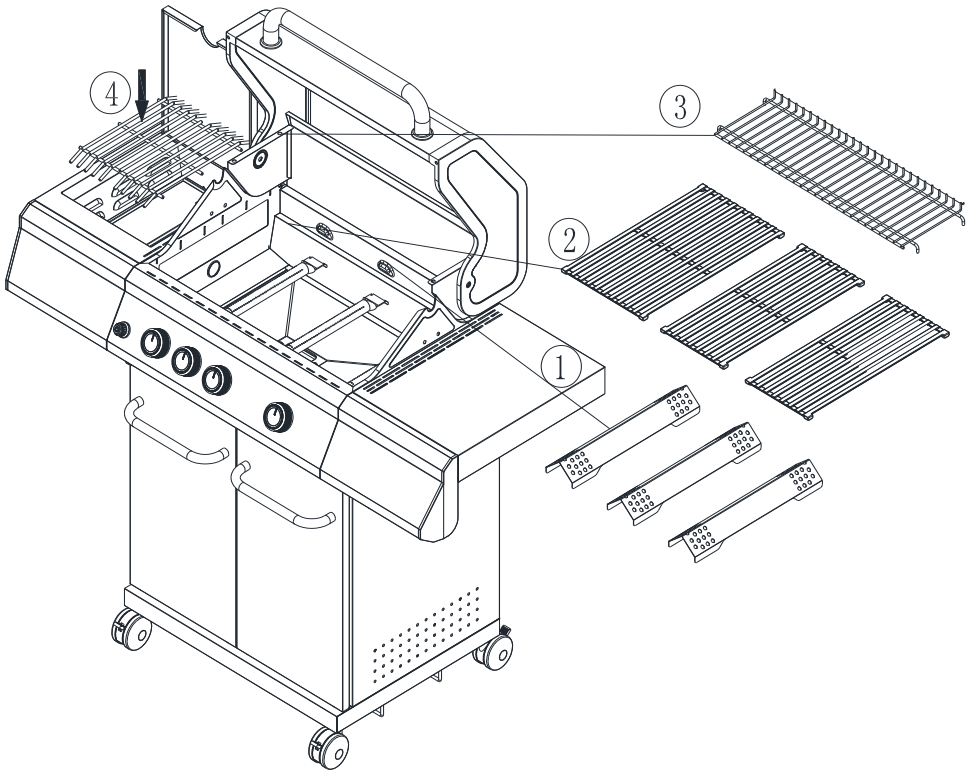

STEP22

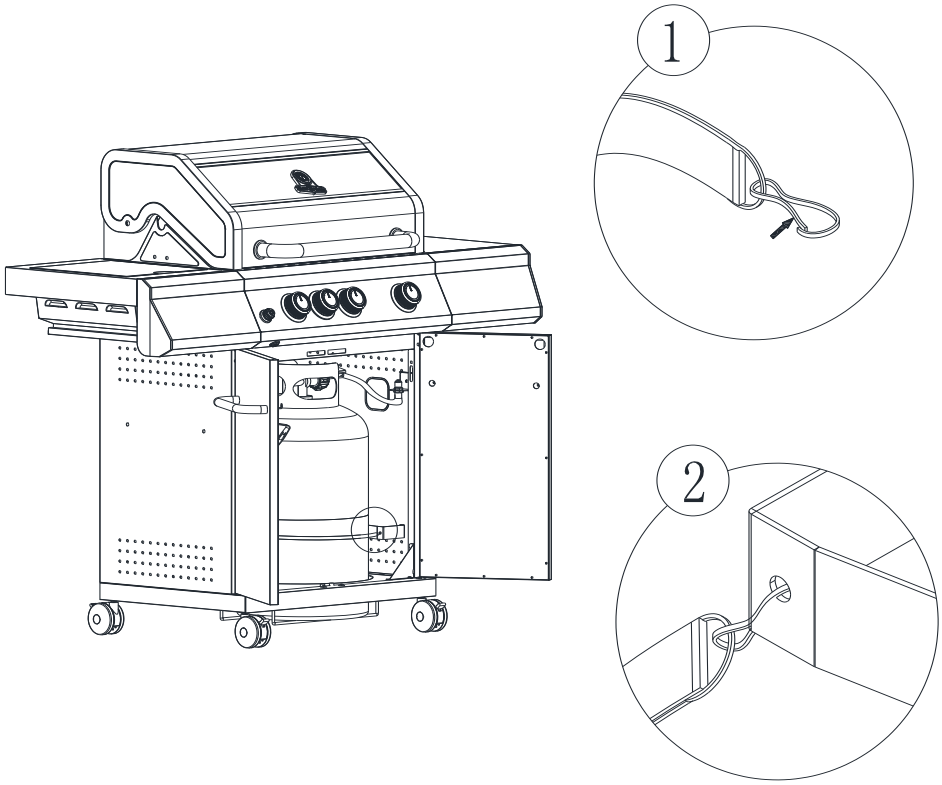

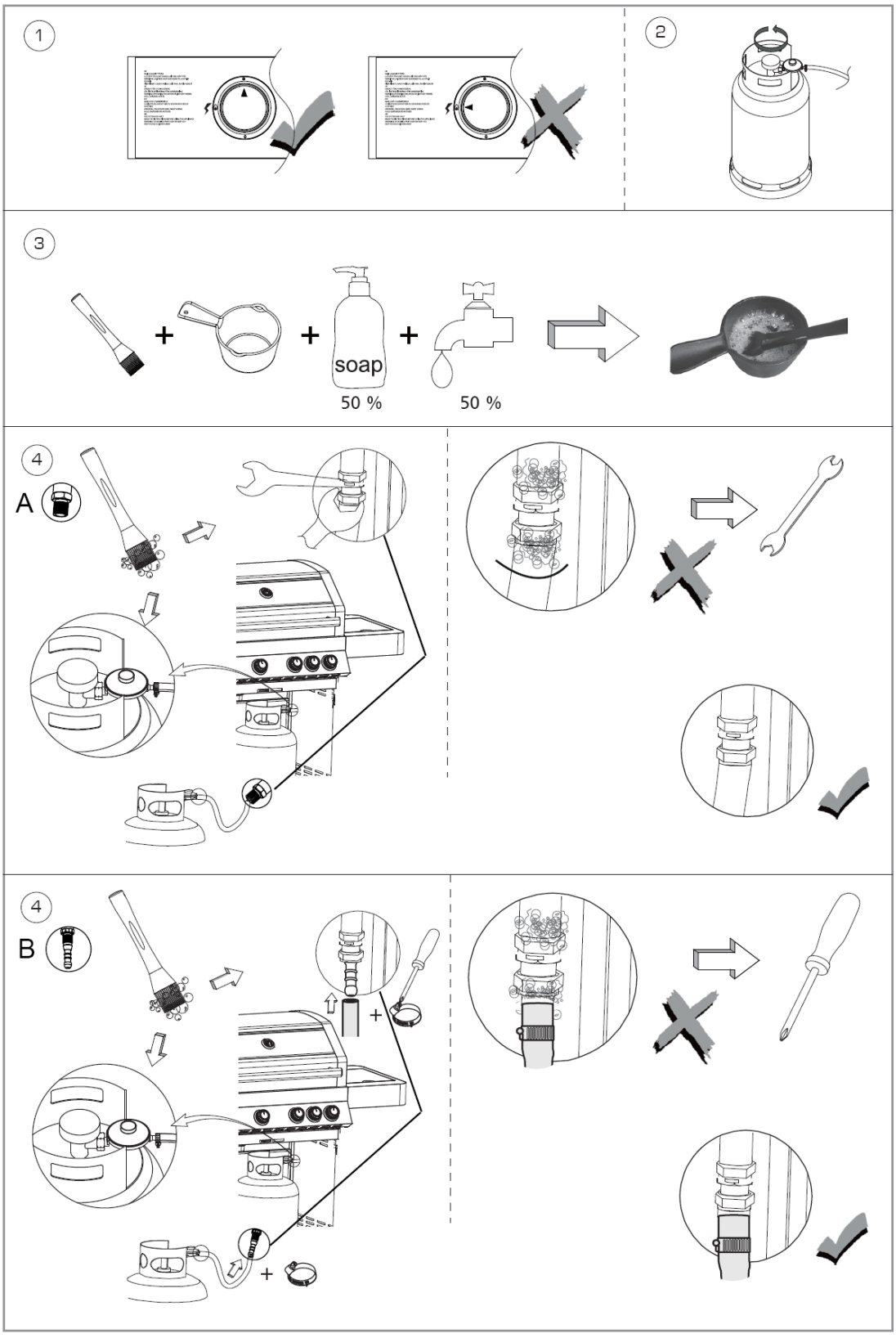
1
2
3
soap
50 %
50 %
4
A
4
B

6. Vorbereitung

Für die Benutzung muss eine LPG-Gasflasche gekauft werden. Der Druckregler muss der Druck- und Gaskategorie des Geräts entsprechen. Weiterhin muss der Regler der aktuellen nationalen Vorschrift gemäß EN16436, EN16129 und EN16436 entprechen.

Sie müssen eine Gasflasche und einen 28-30/37 mbar Regler für I3 und einen 28-30 mbar Regler für I3B/P(30) sowie einen 50 mbar Regler für I3B/P (50) kaufen, um diesen Grill betreiben zu können. Erhältlich bei Ihrem nächsten Gashändler.
Siehe Punkt 9 für weitere Anweisungen.
Ausdrücklich empfohlene Informationen:
a) Die Gasflasche darf nur in aufrechter Position benutzt werden.
b) Nur mit einer Gasflasche verwenden, die nicht höher als 600mm und die > 240 mm bzw. < 310 mm im Durchmesser ist.
c)Dieses Gerät darf nur mit einem zugelassenem Schlauch und Druck-regler betrieben werden.

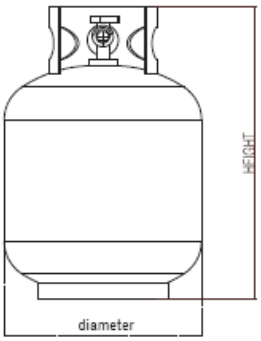

Energiespartipps:
a) Reduzieren Sie die Öffnungszeit des Deckels.
b) Schalten Sie den Grill aus, sobald der Garvorgang abgeschlossen ist.
c) Den Gasgrill nur 10 bis 15 Minuten vorheizen.
(Ausgenommen beim ersten Betrieb)
d) Nicht länger als empfohlen vorheizen.
e) Verwenden Sie keine höhere Einstellung der Gasregulierung als erforderlich.
Schließen Sie den Schlauch und den Regler an den Gasbehälter auf der rechten Seite des Gasgrills an. Beachten Sie, dass der Gasbehälter vor Hitze geschützt und in einer sicheren Position aufbewahrt werden muss.

7. Installation der Gasflasche

a) **Beim Auswechseln der Gasflasche von Zündquellen fernhalten. Stellen Sie die Gasflasche an die Seite Ihres Gasgrills und nicht darunter.** Beachten Sie dabei, dass die Flasche vor Hitze geschützt und in einer sicheren Position aufbewahrt werden muss.
b) Der Druckregler muss an der Gasflasche angeschlossen werden und fest angezogen werden. Die maximale Schlauchlänge darf 1,5m nicht überschreiten.

Warnung: Bevor Sie Ihren Gasgrill zünden, müssen Sie sich an die Zündanweisungen und Warn-/Sicherheitshinweise halten.
Überprüfen Sie den Schlauch vor jedem Gebrauch auf Risse, Schnitte oder Abrieb. Wenn sich herausstellt, dass der Schlauch in irgendeiner Weise defekt sein könne, bitte auf keinen Fall mehr verwenden.
Achten Sie beim Wechseln Ihrer Gasflasche darauf, dass keine Zündquellen in der Nähe sind, z. B. Feuer, Zigaretten, offenes Feuer usw. Stellen Sie sicher, dass das Gerät ausgeschaltet ist.

Stellen Sie sicher, dass der Schlauch nicht verdreht wird, was den Gasfluß bei Verwendung des Geräts beeinträchtigt. Der Schlauch darf auch keine übermäßige

Spannung aufweisen, und darf keine Teile des Gasgrills berühren, die heiß sein könnten.

Bitte wählen Sie einen flexiblen Schlauch, dessen Hitzebeständigkeit mehr als 80°C beträgt.

Alle 2 Jahre den flexiblen Schlauch wechseln. So schließen Sie eine Gasflasche an:

a) Drehen Sie die orangefarbene Kappe so, dass der Pfeil auf die Lücke in der Abdeckung zeigt.
b) Entfernen Sie die orangefarbene Schutzkappe der Gasflasche. Bitte verwenden Sie hierbei keine Werkzeuge.
c) Überprüfen Sie, ob die schwarze Dichtscheibe im Flaschenventil sitzt. Befestigen Sie den Druckminderer am Gasflaschenventil.
d) Zum Öffnen der Gaszufuhr wird der Verschluß der Gasflasche gegen den Uhrzeigersinn aufgedreht. Der Grill kann nun wie angewiesen gezündet werden.

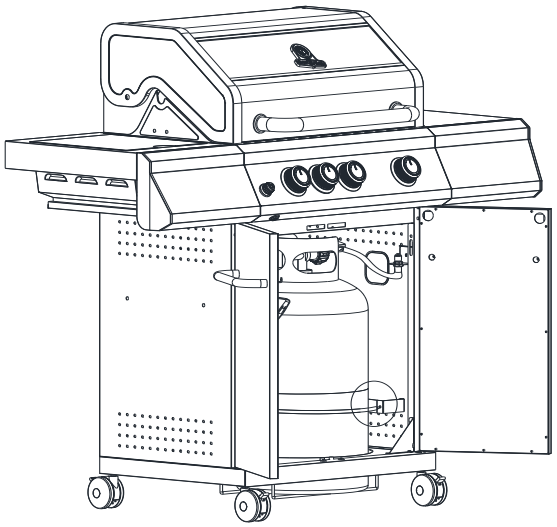

Warnung: Prüfen Sie die Gasleitung immer mit Seifenwasser oder Dichtspray auf Undichtigkeiten am Anschluss und schließen evtl. Lecks.

So trennen Sie eine Gasflasche

a) Mit Ausnahme von Zweizylinder-Installationen mit Umschaltventil, die Gaszufuhr am Gerät (falls vorhanden) abdrehen. Warten Sie, bis die Flamme der Brenner erloschen sind. Bei Anlagen mit Umschaltventil muss nur die leere Gasflasche abgedreht werden.
b) Nun den Druckminderer vom Flaschenventil schrauben und die orangefarbene Schutzkappe wieder auf die leere Flasche setzen.

Allgemeines

Obwohl alle Gasanschlüsse des Grills vor dem Versand werksseitig auf Dichtheit geprüft wurden, muss am Aufstellungsort eine vollständige Gasdichtheitsprüfung durchgeführt werden, da das Gerät möglicherweise nicht ordnungsgemäß transportiert wurde oder unbeabsichtigt ein übermäßiger Druck auf das Gerät ausgeübt wurde.

Vor der ersten Benutzung

Stellen Sie sicher, dass das gesamte Verpackungsmaterial einschließlich Zurrgurte vom Grill entfernt wurden.

Nicht Rauchen während der Lecktests an der Gasleitung. Niemals einen Lecktest mit offener Flamme durchführen.

Stellen Sie eine Seifenlösung aus einem Teil Flüssigwaschmittel und einem Teil Wasser her. Sie benötigen eine Sprühflasche, einen Pinsel oder einen Lappen, um die Lösung auf die Ventile bzw. Schraubverbindungen aufzutragen. Stellen Sie für die erste Dichtigkeitsprüfung sicher, dass die Gasflasche zu 80% voll ist.

Durchzuführende Tests vor Benutzung

1.Stellen Sie sicher, dass die Drehregler des Grills auf AUS stehen und schalten Sie die Gasversorgung ein.

2.Überprüfen Sie alle Verbindungen vom Gasregler und dem Zufuhrventil bis einschließlich der Verbindung zum Manifold (Gasleistung hinter Bedienblende).

3.Sollte ein Leck festgestellt werden: Gasversorgung abdrehen und Anschlüsse festziehen/abdichten.

4.Drehen Sie die Gaszufuhr wieder auf und überprüfen erneut die Dichtigkeit.

5.Sollte das Gas weiterhin aus seiner der Armaturen austreten, umgehend die Gasversorgung abdrehen.

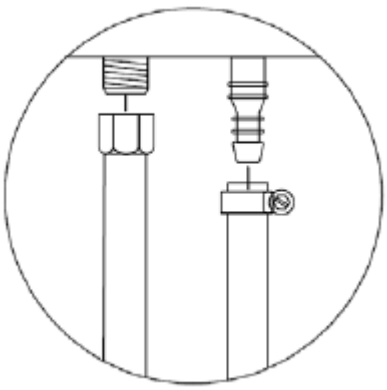

Montage Gasschlauch

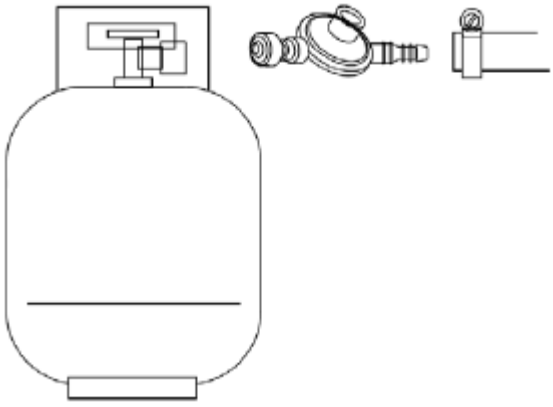

Montage Gasschlauch und Druckminderer

Verwenden Sie den Grill nicht, bevor alle Anschlüsse überprüft wurden. Es dürfen keine Lecks aufgetreten sein.

IMMER NACH JEDEM GASFLASCHENWECHSEL AUF LECKS ÜBERPRÜFEN!

Überprüfen Sie alle Gasversorgungsanschlüsse vor jedem Gebrauch auf Undichtigkeiten. Es ist praktisch, eine Sprühflasche mit Seifenwasser in der Nähe des Absperrventils der Gasversorgungsleitung aufzubewahren. Sprühen Sie alle Armaturen ein. Blasen weisen auf Undichtigkeiten hin.

8. Warn- und Sicherheitshinweise

Bitte lesen Sie die nachstehenden Punkt sorgfältig vor der Benutzung des Grills:

a) **Lesen Sie die Anweisungen, bevor sie das Gerät benutzen.** Bitte befolgen Sie alle Montageanweisungen in diesem Handbuch. Wenn die Anweisungen nicht befolgt werden, kann dies zu Problemen führen
b) Zugängliche Teile am Gasgrill können bei Gebrauch sehr heiß werden. Halten Sie daher Kinder fern. Verwenden Sie beim Umgang mit besonders heißen Gegenständen immer passende Schutzkleidung (z.B. Hitzeschutz-Handschuhe).
c) Im Falle eines Gaslecks immer die Gaszufuhr abdrehen, Deckel öffnen. Gasleck-Test durchführen. Wenn das Leck nicht behoben werden kann, wenden Sie sich an den nächsten örtlichen Gashändler.
d) **Während der Benutzung darf der Grill nicht verrückt/bewegt werden.**
e) Verwenden oder lagern Sie keine brennbaren Flüssigkeiten oder Dämpfe in der Nähe, wenn Sie den Gasgrill betreiben.
f) Der Grill darf **nur im Außenbereich** verwendet werden.
g) Verwenden Sie kein offenes Feuer, um nach Gaslecks zu suchen.
h) Sollte ein Gasleck vorliegen, dürfen Sie den Grill auf keinen Fall betreiben. Gaszufuhr abstellen!
i) Während des Betriebs darf nichts an der Gasleistung bzw. Dem Gasanschluss verändert/entfernt werden.
j) Vorsicht ist geboten, wenn Sie Ihren Gasgrill bedienen. Lassen Sie den Grill niemals unbeaufsichtigt, wenn er benutzt wird. Drehen Sie nach dem Gebrauch immer die Gaszufuhr direkt an der Gasflasche zu.
k) Der Gasgrill muss regelmäßig gereinigt werden.
   Achten Sie beim Reinigen des Brenners oder der Ventile darauf, dass die Brenneröffnungen oder die Öffnungen / Düsen nicht vergrößert werden.
l) Das Gerät darf nicht in geschlossenen Räumen, Garagen usw. betrieben werden. Das Gerät muss von brennbaren Stoffen ferngehalten werden. Wir empfehlen einen Mindestabstand von 0,5 m bis 1,0 m einzuhalten.
m) Wir empfehlen den Gasgrill einmal jährlich von einem Techniker bei Ihrem örtlichen Gasfachhändler warten zu lassen. Bitte nicht die Wartung selbst übernehmen.
n) **Änderungen und Modifikationen am Gerät können gefährlich sein. Versuchen Sie daher nicht die Drehregler, Düsen, Zündung, Ventile zu verändern.**

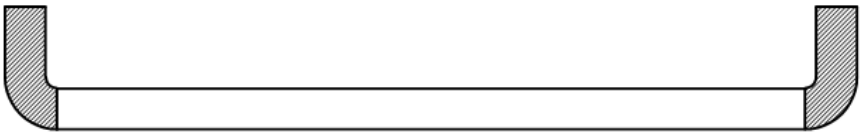

Warnung: Der schwarze Bereich des Griffs (s. Abb. Oben) wird heiß, wenn der Gasgrill verwendet wird. ACHTUNG! Berühren Sie nicht den schwarzen Bereich.

Da dieser Grill keine Einschränkung hinsichtlich der Emission von unverbranntem Gas aufweist, muss er im Freien oder in einem gut belüfteten Bereich installiert und / oder verwendet werden. Befand sich dieser Grill in einem gut belüfteten Bereich, muss der Bereich mindestens 25% der Fläche (Summe der Wandfläche) offen haben.

Es wird dringend empfohlen, Mindestabstände von brennbaren Materialien einzuhalten:

Rückseite - 450mm
Seiten - 250 mm
Nach oben - 1000 mm

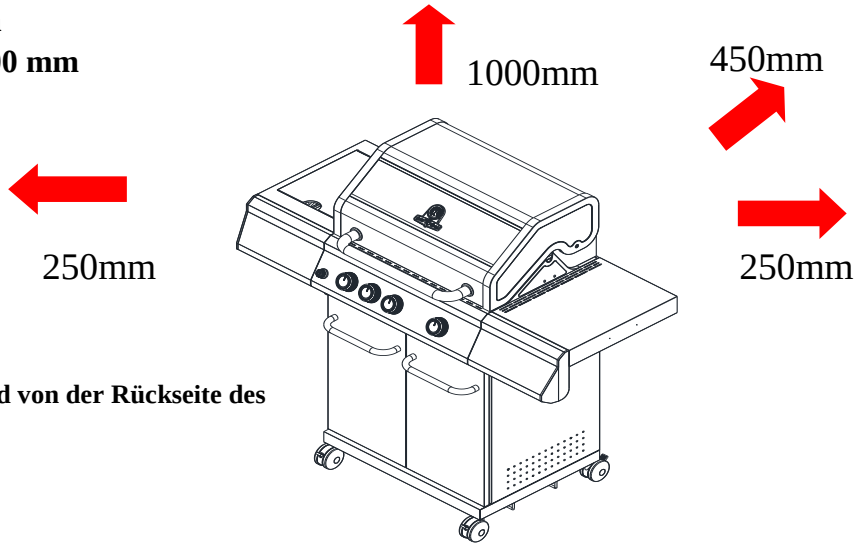

Vermeiden Sie Wind von der Rückseite des Grills.

9. Sicherheitsvorkehrungen

a) Prüfen Sie die Gasleitung nach dem Anschließen immer mit Seifenwasser auf Undichtigkeiten am Anschluss.
b) Der obere Deckel muss beim Anzünden des Brenners immer geöffnet sein.
c) Verwenden Sie beim Garen auf dem Grill Backofenhandschuhe und geeignetes Grillbesteck.
d) Treffen Sie Vorkehrungen, falls ein Unfall oder Brand auftreten sollte. Erste-Hilfe-Kasten und Feuerlöscher bereitstellen.
e) Halten Sie das Stromkabel und den Gasschlauch von heißen Oberflächen fern.
f) Verwenden Sie den Grill stets mit größter Vorsicht.

10. Zündanleitung

Achtung: Beim Anzünden des Brenners muss der Deckel geöffnet sein! Stellen Sie sich beim Anzünden nicht mit dem Gesicht direkt über den Gasgrill. Ihr Gasgrill verfügt über folgende Zündmethode:

Zündung des Grills

Wenn sich alle Gasregler am Gasgrill in der Position „AUS“ befinden, drehen Sie das Gasflaschenventil am Regler in die Position „Ein“. Um einen Funken zu erzeugen, müssen Sie den Steuerknopf in (A) drücken und 3-5 Sekunden lang in dieser Position halten, damit das Gas strömen kann, und dann gegen den Uhrzeigersinn auf "HIGH" (B) drehen. Der entstehende Funken löst die Pilotflamme (C) aus. Sie hören ein „Fauchen“ und sehen eine kleine orangene Flamme aus der Zündröhre (C) auf der linken Seite des Brenners.

Halten Sie den Drehregler nach der erfolgten Zündung noch zwei Sekunden lang gedrückt, damit das Gas vollständig durch das Brennerrohr (E) strömen kann.

Wenn der Brenner angezündet ist, zünden benachbarte Brenner, wenn die jeweiligen Regler auf „HIGH“ gedreht werden.

Bei der Einstellung „HIGH“ sollte die Brennerflamme ungefähr 12 bis 20 mm lang sein und ein Minimum an oranger Flamme aufweisen. Drehen Sie den Gasregler ganz nach links für Minimaleinstellung.

Wenn Sie Probleme beim Anzünden Ihres Gasgrills haben, wenden Sie sich an Ihren Händler.

Warnung: Wenn der Brenner nicht zündet, drehen Sie den Brennerknopf auf „OFF“ und warten Sie 5 Minuten, bevor Sie ihn erneut zünden.

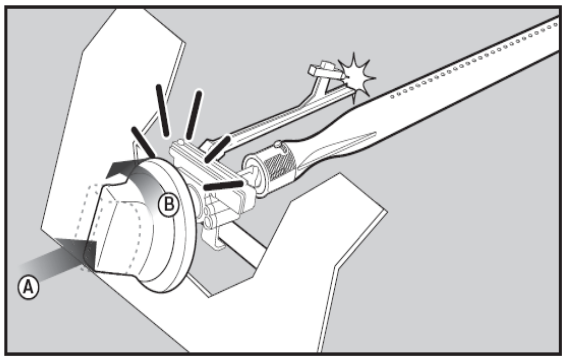

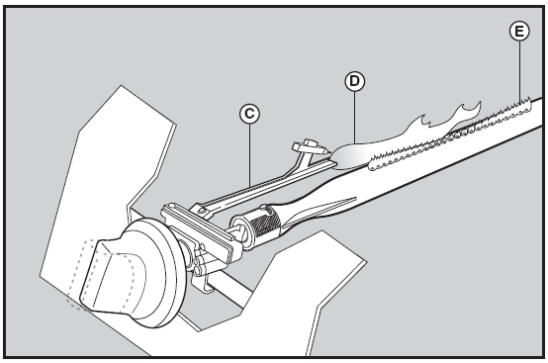

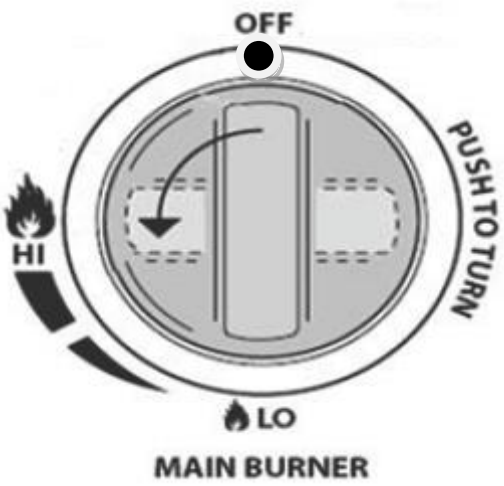

11. Lagerung

Ihre Gasflasche muss im Freien an einem gut belüfteten Ort aufbewahrt und bei Nichtgebrauch vom Gasgrill getrennt werden. Stellen Sie sicher, dass Sie sich im Freien befinden und sich nicht in der Nähe von Zündquellen befinden, bevor Sie versuchen, die Gasflasche vom Gasgrill zu trennen. Wenn Sie Ihren Gasgrill nach einer gewissen Lagerzeit benutzen, prüfen Sie bitte vor dem Gebrauch, ob Gas austritt und der Brenner usw. verstopft ist. Befolgen Sie auch die Reinigungsanweisungen, um sicherzustellen, dass der Gasgrill sicher ist. Wenn der Gasgrill im Freien gelagert wird, stellen Sie sicher, dass alle Bereiche unter der Frontplatte frei von Hindernissen (Insekten usw.) sind. Dieser Bereich muss freigehalten werden, da dies den Verbrennungs- oder Belüftungsluftstrom beeinträchtigen kann.

12. Reinigungshinweise

Die Wartung Ihres Gasgrills wird alle 90 Tage empfohlen - mindestens einmal im Jahr. Auf diese Weise verlängern Sie die Lebensdauer Ihres Gasgrills.

Ihr Gasgrill lässt sich ganz leicht reinigen, Folgen Sie einfach diesen Hinweisen für eine komfortable und schnelle Reinigung:

Fehlerbehebung

Problem	**Mögl. Ursache**	**Lösung**
Brenner lassen sich nicht zünden	Gasflasche leer	Durch volle ersetzen
Das Zündsystem	Regler defekt	Regler überprüfen lassen/ ersetzen
	Verstopfungen in den Brennern	Brenner reinigen
	Verstopfungen in Gasdüsen.	Gasdüsen und Schlauch reinigen
Schwache Flamme Feuer im Brennerrohr, Rauschen)	Verstopfungen in den Brennern	Brenner reinigen
	Verstopfungen in Gasdüsen.	Gasdüsen reinigen
	Windig	Windgeschütze Stelle als Aufstellort verwenden
Gasventilknopf sehr schwergängig.	Gasventil blockiert	Gasventil ersetzen

Wenn Ihr Problem durch die obigen Informationen nicht behoben werden kann, rufen Sie bitte die Gasgrill-Hotline an.

a) Schalten Sie den Brenner für 15 bis 20 Min. auf höchster Stufe ein. Marinaden und Fettreste werden durch die Hitze zu Asche verbrannt (Pyrolyseprinzip). Danach mit einer Messingbürste abbürsten und je nach Bedarf die Roste einfetten.
b) Die Grillroste sollten regelmäßig gereinigt werden.
c) Der Garraum sollten ebenfalls mit heißem Seifenwasser gewaschen werden. Entfernen Sie hartnäckige Verschmutzungen mit einem Scheuerschwamm
d) Überprüfen Sie den Brenner regelmäßig auf Insekten und Spinnen, die das Gassystem verstopfen und den Gasstrom ablenken können. Stellen Sie sicher, dass die Venturi-Rohre am Brenner sehr sorgfältig gereinigt werden und dass keine

Hindernisse vorhanden sind. Wir empfehlen, den Venturi-Rohrbereich mit einem Pfeifenreiniger zu reinigen.

e) Veränderungen an diesem Gerät können gefährlich sein und sind nicht gestattet

13. Gasgrill Sicherheitshinweise

Stellen Sie Ihren Gasgrill auf eine sichere ebene Fläche, nicht in der Nähe von brennbaren Gegenständen wie Holzzäunen oder überhängenden Ästen.
Verwenden Sie Ihren Gasgrill niemals in Innenräumen!
Bewegen Sie den Gasgrill nach dem Anzünden nicht und lassen Sie ihn nicht unbeaufsichtigt.
Halten Sie Kinder und Haustiere in sicherem Abstand vom Gasgrill.
Halten Sie einen Feuerlöscher bereit.
Der Gasgrill wird heiß, wenn er verwendet wird. Fassen Sie Deckel usw. mit Hilfe von Handschuhen an.
Stellen Sie vor dem Lagern sicher, dass das Gerät vollständig abgekühlt ist.
Nur im Freien verwenden!
Lesen Sie die Anweisungen, bevor Sie den Gasgrill verwenden.
Einige Teile können sehr heiß sein. Halten Sie kleine Kinder fern!
Bewegen Sie den Gasgrill während des Betriebs nicht.
Schalten Sie nach Gebrauch die Gaszufuhr am Gasbehälter ab.
Veränderungen am Gerät können gefährlich sein und sind nicht gestattet.

14. Seitenbrenner

Um die maximale Ausnutzungen bei minimalem Gasverbrauch zu erzielen, sollten folgende Punkte beachtet werden:

- Sobald der Brenner gezündet wurde, stellen Sie die Flamme gemäß Ihren Anforderungen von „Maximum“ bis „Minimum“ ein.
- Verwenden Sie für jeden Brenner die richtige Pfannengröße (nur mit flachem Boden)
- Wenn der Inhalt der Pfanne zu kochen beginnt, drehen Sie den Knopf nach unten auf „Reduzierte Gaszufuhr“ (kleine Flamme).
    - Legen Sie immer einen Deckel auf die Pfanne.
- Wir empfehlen die Verwendung von Pfannen in der Größe von Ø20 cm – 24 cm

15. Elektronik

Verwenden Sie 4 x 1.5 V Batterien für die Reglerbeleuchtung (LEDs).
Der Heckbrenner benötigt 1 x 1.5V Batterie.
Battery: AA 1.5V;
Anmerkungen: Einige Modelle haben eine LED-Beleuchtung, einige besitzen keine Beleuchtung und keinen Heckbrenner.

16. Austausch der Batterien

Wenn kein Zündfunke mehr zu sehen ist beim Betätigen der Zündung, sollten Sie die Batterie wechseln.

A. Austausch der Batterie im Zündknopf

1. Die Zündknopfkappe befindet sich an der Außenseite der rechten Seitenverkleidung des Grills.
2. Schrauben Sie die Zündkappe gegen den Uhrzeigersinn ab. Nehmen Sie die Batterie aus dem Batteriefach.
3. Ersetzen Sie diese durch eine neue AA-Alkalibatterie. Batterie mit dem negativen Ende zuerst.
4. Den Zündknopfdeckel im Uhrzeigersinn festschrauben.

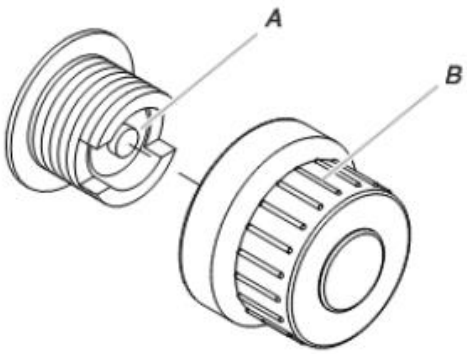

A. "AA" size battery

B. Igniter cap

B. Austausch der Batterie für LED Beleuchtung

1. Öffnen Sie den Deckel der Batteriebox für die LED Beleuchtung.
2. Legen Sie 4 neue AA-Batterien in die Box ein und beachten die korrekte Position der Plus- und Minuspole.
3. Schließen Sie den Deckel.

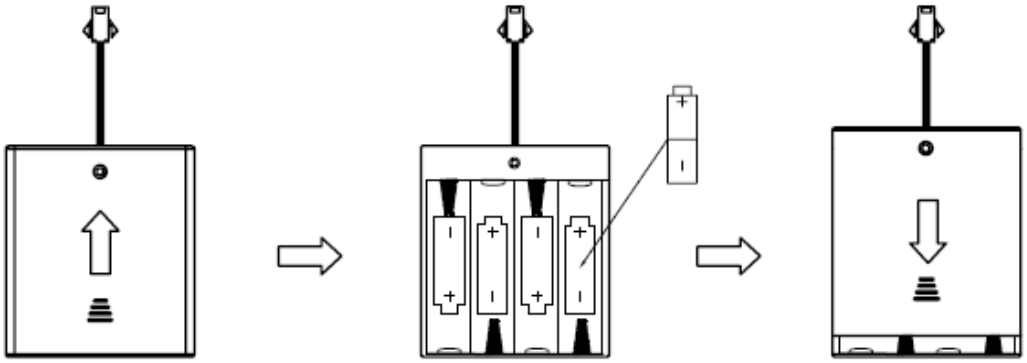

Richtige Entsorgung dieses Produkts	
	Diese Kennzeichnung weist darauf hin, dass dieses Produkt in der gesamten EU nicht mit dem Hausmüll entsorgt werden darf. Um mögliche Umwelt- oder Gesundheitsschäden durch unkontrollierte Entsorgung von Abfällen zu vermeiden, recyceln Sie diese verantwortungsbewusst, um die nachhaltige Wiederverwendung von Materialressourcen zu fördern. Um Ihr gebrauchtes Gerät zurückzugeben, verwenden Sie bitte das Rückgabe- und Sammelsystem oder wenden Sie sich an den Händler, bei dem das Produkt gekauft wurde. Sie können dieses Produkt für ein umweltverträgliches Recycling verwenden.

17.Brenner austauschen

1. Den Halteclip des defekten Brenners herausnehmen (zusammendrücken und nach innen reindrücken), den Brenner nach oben aus der Öffnung herausziehen.

2. Neuen Brenner in die Öffnung stecken und im hinteren Bereich einhaken. Mit Haltclip wieder fixieren.