CABINEX

AUFBEWAHRUNGS- UND SPÜLMODUL

MONTAGEANLEITUNG

AUFBEWAHRUNGSMODUL

SPÜLMODUL

04253 - 01/21

Hinweis: In einigen Fällen können die Produktspezifikationen leicht von der Anleitung abweichen.

WARNUNG! - DIES IST EIN PERMANENTES VERBINDUNGSSYSTEM!

WAS WIRD BENÖTIGT?

Benötigte Werkzeuge:

- Gummihammer (nicht im Lieferumpfang enthalten)
- Kreuzschlitzschraubendreher mit langem Schaft oder Akkubohrmaschine mit langen Bits (nicht im Lieferumfang enthalten)
- Inbusschlüssel x 2 (im Lieferumfang enthalten)

WAS IST IN DER BOX ENTHALTEN?

Box 1 = Tischplatte
Box 2 = Paneele und Rahmen
Box 3 = Türen

ENTHALTENE TEILE:

WEISSE PLATTEN UND RAHMEN	x 6
SOCKELFÜSSE	x 4
EISENWARE	
• Schrauben und Bolzenpaket	x 1
• Türscharnier Set	x 2 (Einzeltür)
• Türscharnie Set	x 4 (Doppeltür)

Bitte beachten Sie: Befolgen Sie alle Anweisungen in der gleichen Reihenfolge, entweder beim Bau des Vorratsmoduls oder des Spülenmoduls.

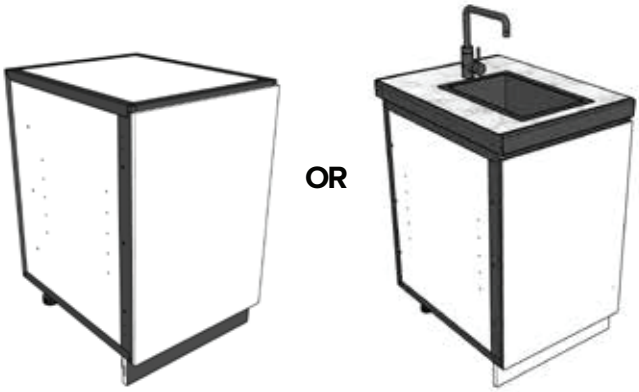

Anordnungsplan

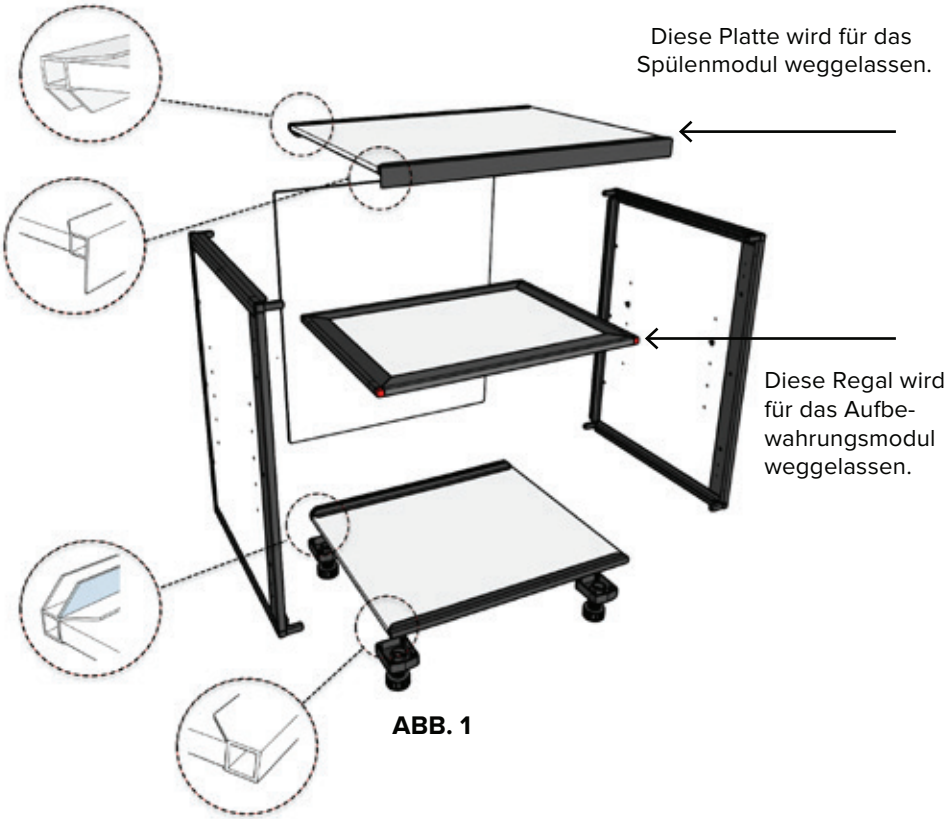

ABB. 1

Wichtiger Tipp: Stellen Sie sicher, dass Sie eine stabile, ebene Fläche oder eine Werkbank zum Arbeiten haben. Die ideale Höhe für den Zusammenbau des Moduls ist auf Hüfthöhe. Die Werkbank sollte mindestens 1,8m(B) x 1m(H) x 0,7m(T) groß sein.

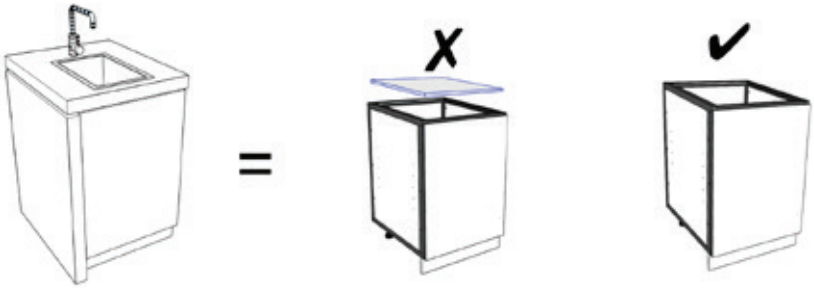

WENN SIE EIN WASCHBECKEN EINBAUEN: Stellen Sie sicher, dass die obere weiße Platte NICHT in den Rahmen eingebaut wird. Diese Platte ist bei unserem Standard-Spülenmodul nicht enthalten.

ZUSAMMENBAU DER RÜCKWAND

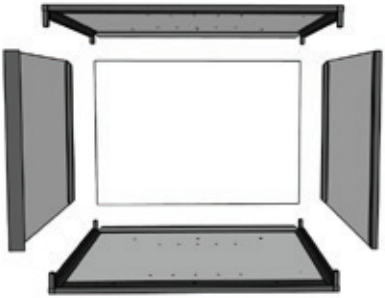

ABB. 2

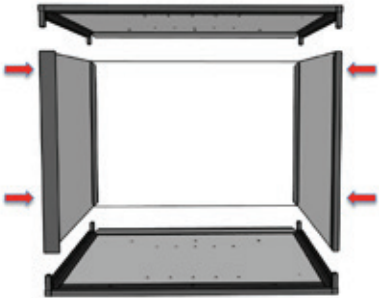

ABB. 3 Legen Sie die linke Seitenwand auf den Boden, damit sie sich leichter montieren lässt.

MONTAGE DER SEITENWANDPLATTEN AN DER RÜCKWAND

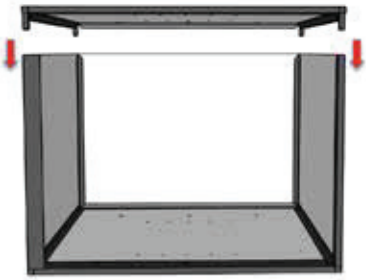

ABB. 4

ABB. 5 Nach der Montage wieder auf die Basisplatte drehen.

MONTAGE DES REGALBODENS

Die Ablage wird nur im Spülenmodul verwendet.

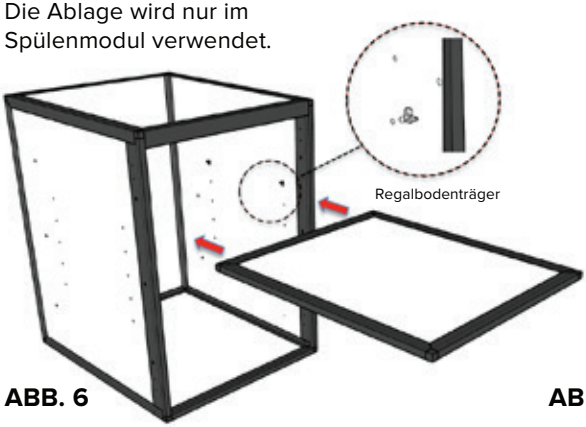

ABB. 6

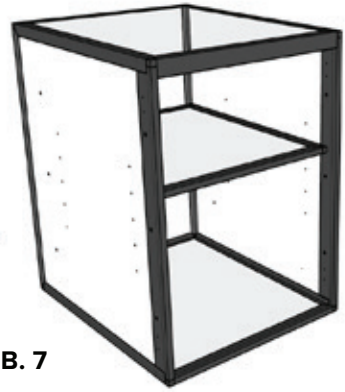

ABB. 7

MONTAGE DER VERSTELLBAREN SOCKELFÜSSE

Für Sockelfüße werden keine Vorbohrungen benötigt, da die innere Rahmenkante als Führung dient. Setzen Sie den Sockelfuß in die Ecke des Schrankrahmens. Schrauben Sie ihn mit den mitgelieferten Schrauben fest. Wenn es einfacher ist, entfernen Sie den Sockelschaft von der Bodenplatte und schrauben Sie die Bodenplatte zuerst fest. Falls gewünscht, kann der Sockelfuß auch in die Sockelplatte eingeschraubt werden, um eine tiefere Position der Sockelplatte zu erreichen.

ABB. 8

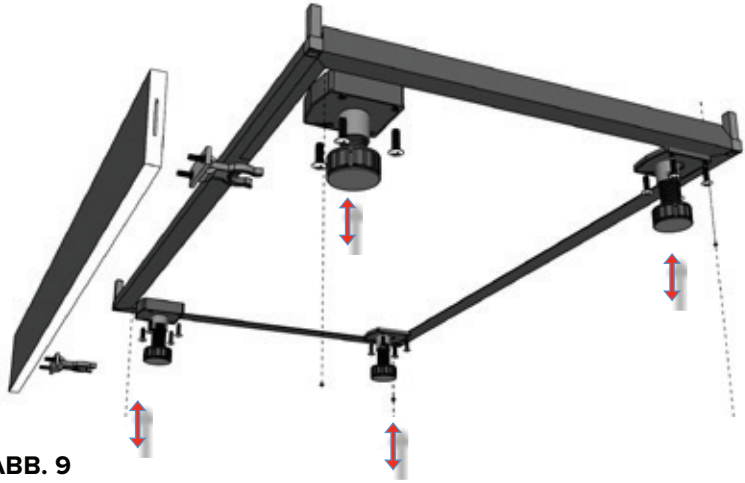

ABB. 9

ANBRINGEN DER TRITTPLATTE

Bitte beachten Sie, dass die mitgelieferte Sockelleiste beidseitig verwendbar ist, so dass Sie die Wahl zwischen einer schwarzen "Shadow Line"-Lackierung und einer eleganten silbernen Lackierung haben. Die Sockelleiste wird zum Verbinden von mehreren Schränke und Ausrichten angrenzender Sockelleisten verwendet.

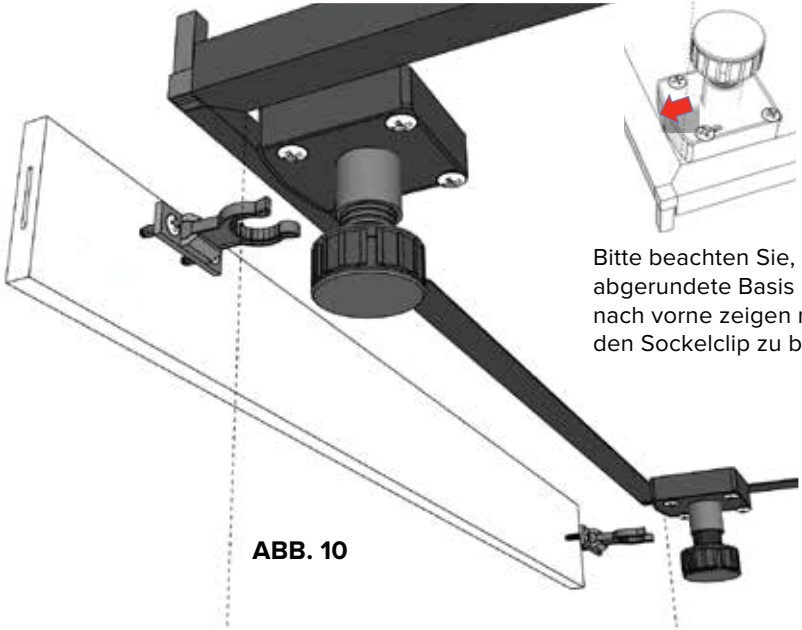

Bitte beachten Sie, dass die abgerundete Basis des Sockels nach vorne zeigen muss, um den Sockelclip zu befestigen.

ABB. 10

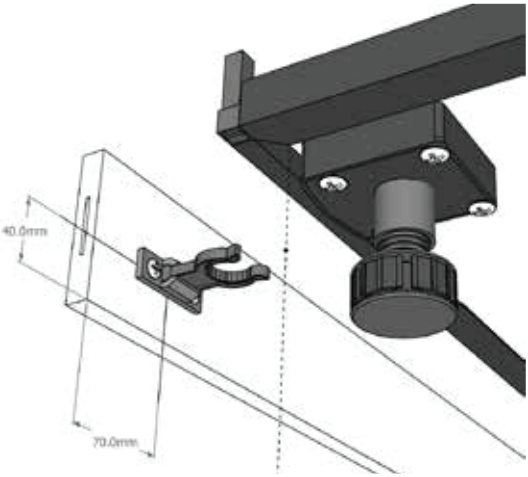

ABB. 11

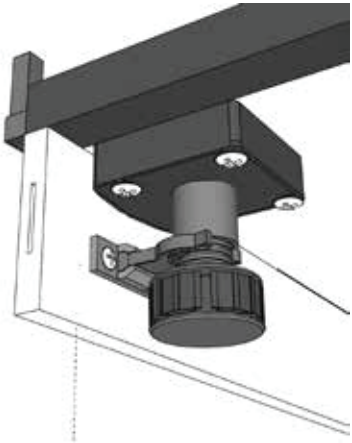

ABB. 12

Wählen Sie die gewünschte Farbe der Trittplatte (Silber oder Schwarz). Aufgrund dieser Farbwahl sind keine vorgebohrten Löcher möglich. Selbstschneidende Schrauben werden mitgeliefert, um die Federklemme an der Sockelblende zu befestigen. Die Abmessungen in Abb. 11 können nur als Richtlinie verwendet werden, da die Position des Sockelfußes und die gewünschte Tiefe der Sockelblende je nach der Wahl der Sockelfuß-Installationsposition durch den Endbenutzer variieren werden.

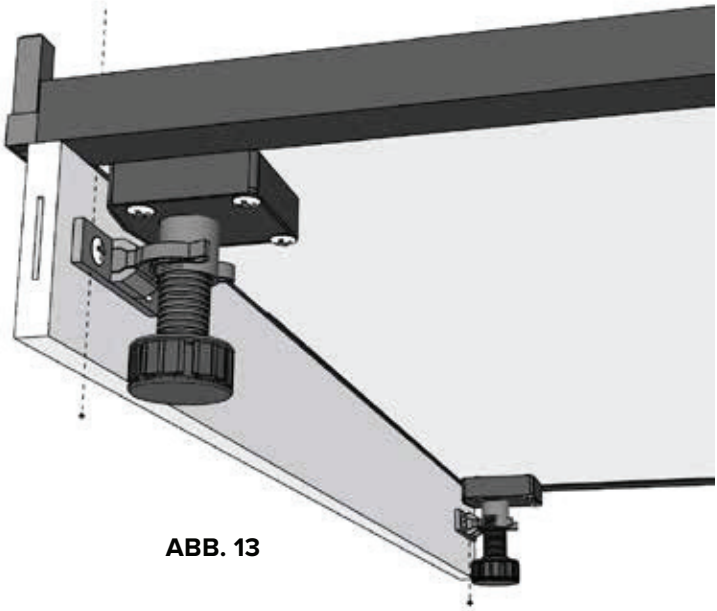

ABB. 13

ZUSAMMENBAU VON TÜREN UND SCHARNIEREN

- Verwenden Sie zur Befestigung der Scharnierplatte einen Standard- oder elektrischen Kreuzschlitzschraubendreher. Die zugehörigen Löcher sind bereits in
- den Rahmen gebohrt.
  Bringen Sie alle vier Scharnierplatten an, wenn Sie zwei Türen anbringen. Bringen Sie die beiden linken Scharnierplatten an, wenn Sie eine einzelne Tür anbringen.

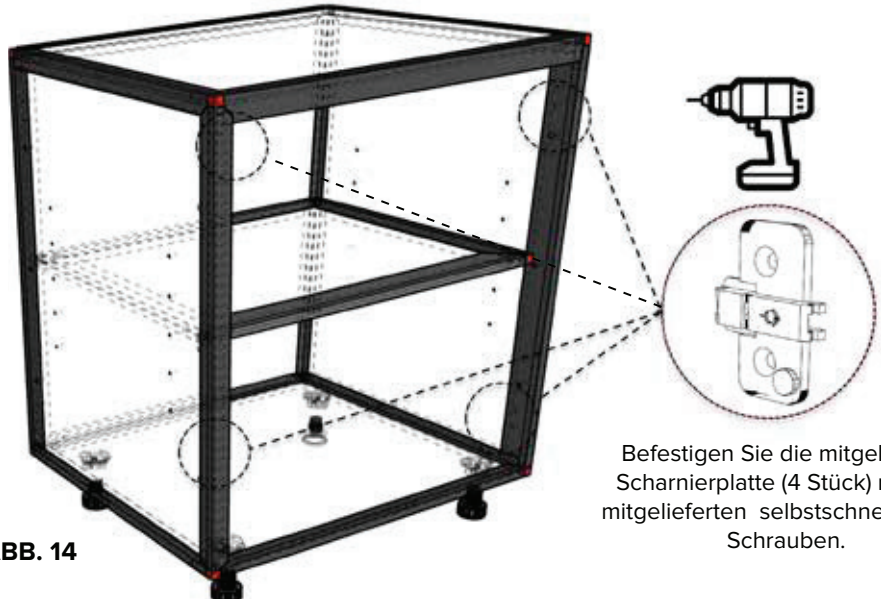

Befestigen Sie die mitgelieferte Scharnierplatte (4 Stück) mit den mitgelieferten selbstschneidenden Schrauben.

ABB. 14

Abbildung zur Befestigung der Scharniere an den Türen mit den mitgelieferten selbstschneidenden Schrauben.

Scharnierplatten-Abstandhalter

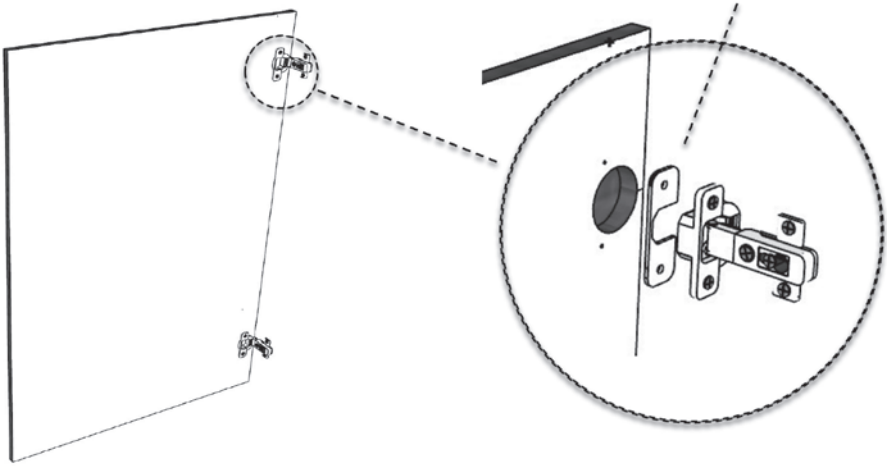

ABB. 15

* Ausführliche ANLEITUNG für das Anbringen der Türen mit Hilfe von Clip-on-Scharnieren.

EINE AUSFÜHRLICHE ANLEITUNG FÜR DAS ANBRINGEN DER TÜREN MIT HILFE VON CLIP-ON-SCHARNIEREN

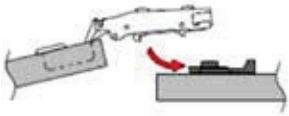

Anleitung für Clip-On-Scharniere:

Scharnier in Pfeilrichtung auf die Montageplatte klemmen

Drücken Sie den Scharnierarm nach unten, um die Platte wie gezeigt zu verriegeln.

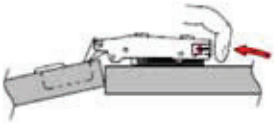

Die Tür kann durch Drücken des Knopfes schnell entfernt werden

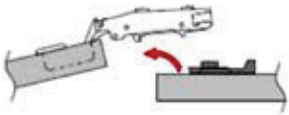

Wenn Sie die Tür von der Montageplatte lösen, bleiben alle Einstellungen unverändert.

Richten Sie zuerst das vordere Scharnierteil mit dem vorderen Teil der Scharnierplatte aus und drücken Sie dann auf die Rückseite der Scharnierplatte. Ein click sollte zu hören sein, wenn die Tür richtig eingehängt wurde. wiederholen Sie den Vorgang, um das untere Scharnier und die Tür zu sichern.

ABB. 16

Die Tür sollte sich wie gewohnt vollständig öffnen und schließen.

ABB. 17

In diesem Stadium sollte Ihr Fortschritt wie in der obigen Abbildung aussehen

WIE MAN EINEN TÜRGRIFF MONTIERT

Beachten Sie, dass die Türgriffe je nach Wunsch senkrecht oder waagerecht angebracht werden können.

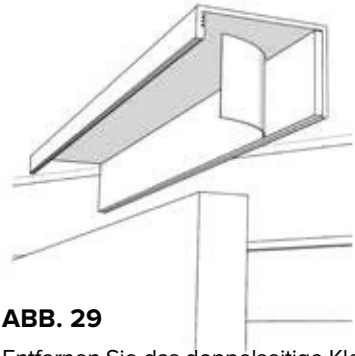

ABB. 29

ABB. 30

Entfernen Sie das doppelseitige Klebeband von der Innenseite des Griffs. Vergewissern Sie sich, dass Sie die Kante des Griffs an der Kante der Tür ausrichten, bevor Sie das Klebeband an die Türverkleidung kleben. Anschließend drücken Sie den Türgriff vorsichtig an die Tür, damit er dauerhaft haftet.

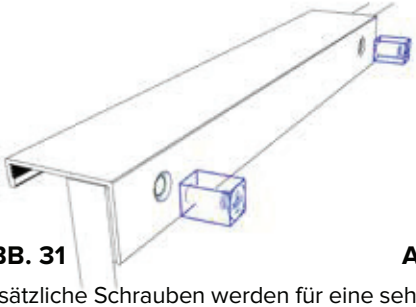

ABB. 31

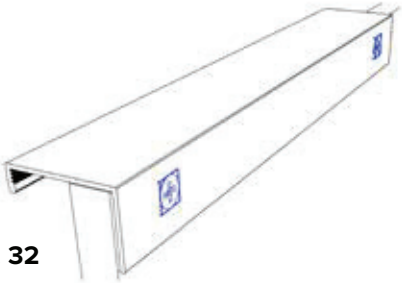

ABB. 32

Zusätzliche Schrauben werden für eine sehr sichere Verbindung mitgeliefert, obwohl Sie Ihre eigenen Löcher bohren müssen, da der Griff je nach Wunsch mehrere mögliche Positionen hat. Diese zusätzlichen Schraubvorrichtungen sind bei normalem Gebrauch nicht erforderlich.

Für Rückfragen oder Hilfestellung rufen Sie bitte an:

roc products GmbH
Hohe Bleichen 8
20354 Hamburg
Deutschland
Telefon: 040 5247976 20
E-Mail: service@roc-products.de (service [at] roc-products [dot] de)

CABINEX